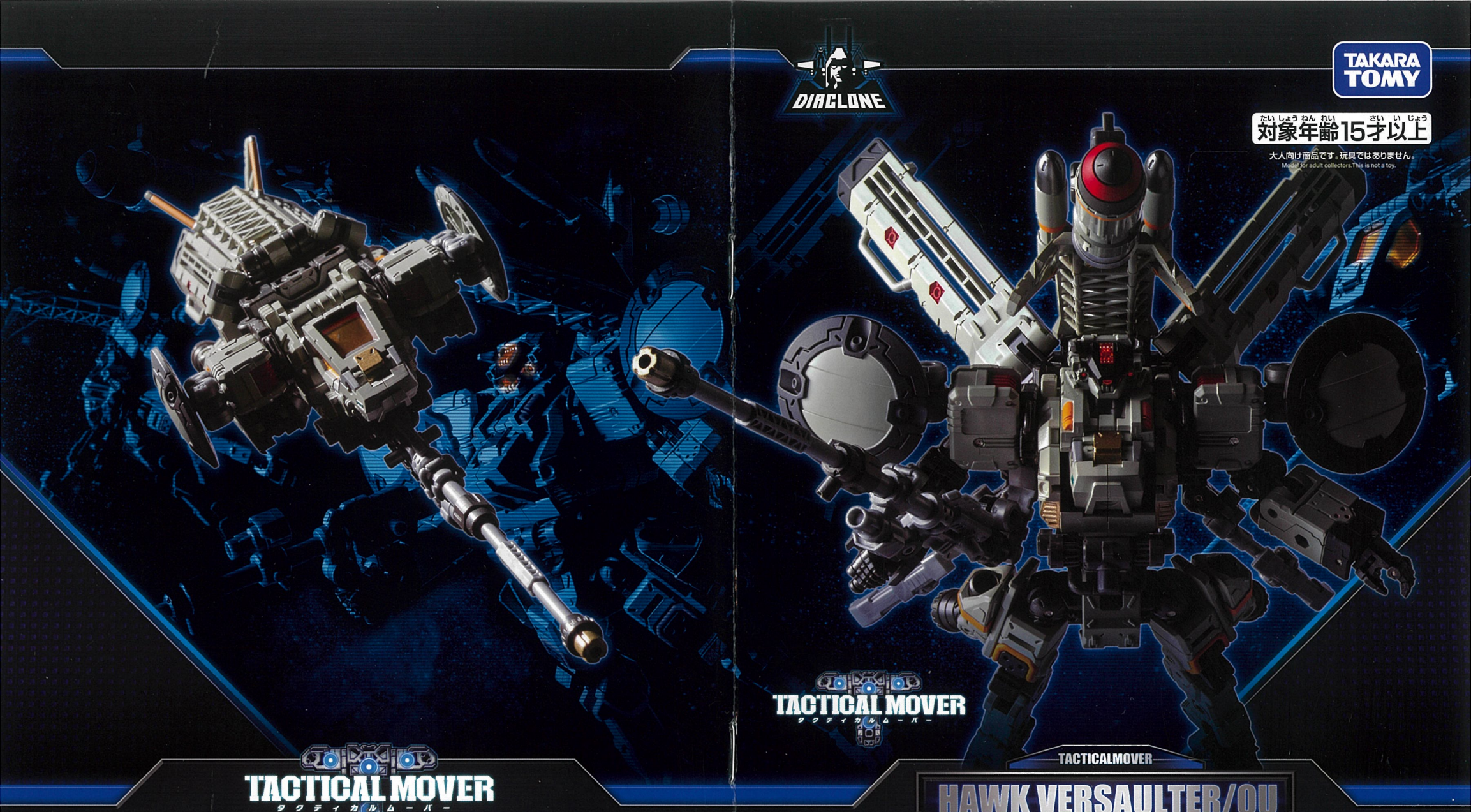

HAWK VERSAULTER/OU <COSMO SQUADRON Ver.>

ホークヴァーサルター/OU<宙域機動戦隊 Ver.>

取扱説明書

※写真、イラストと商品は異なる場合があります。

© TOMY

Z-SPARK

HAWK VERSAULTER/OU <COSMO SQUADRON Ver.>

ホークヴァーサルター /OU<宙域機動戦隊 Ver.>

この度は、タカラトミー「ホークヴァーサルター /OU<宙域機動戦隊 Ver.>」をお買い上げいただきまして、誠にありがとうございます。ご使用の前に、この取扱説明書(本書)をよくお読みください。また、読み終わった後は必ず保管しておいてください。

⚠注 意(ちゅうい)

●この商品は対象年齢15才以上です。小さなお子様には絶対に与えないでください。●小さな部品があります。誤って飲み込むなど思わぬ事故の危険がありますので小さなお子様には絶対に与えないでください。●尖っている部品があります。取り扱いには十分、注意してください。●付属の武器で人をつつく、たたく等の乱暴な遊びをしないでください。●ロボットの関節などに指をはさまないようご注意ください。●ぶつけたり、振り回すなどの乱暴な遊びをしないでください。●可動部のスキマには指などを入れないでください。はさまれてケガをする恐れがあります。●この製品には小型の磁石が含まれます。磁石を飲み込んだ場合は、腸壁を超えてくっつき、深刻な感染症を起こす恐れがあります。万一、磁石を飲み込んだ場合にはすぐに医師の診察を受けてください。●プラスチック袋を頭から被ったり、顔を覆ったりしないでください。窒息する恐れがあります。●不測の事故の恐れがありますので、ご使用後は3才未満のお子様の手の届かないところに保管してください。

<使用上の注意>○ご使用の前に「取扱説明書(本書)」をよくお読みください。また読み終わった後は必ず保管しておいてください。○各パーツは無理に曲げたり、引っ張ったりしないでください。○ダイアクロン隊員の足裏にマグネットを使用してあります。テレビ、ゲーム機、時計、パソコン、磁気ディスク、携帯電話やデジタルカメラなどの磁気記録方式の製品には近づけないでください。磁気で機能異常が起こる場合があります。○本体を上から押し付けないでください。本体が倒れたり、部品が外れたりする場合があります。○本体をディスプレイする時は、本体が倒れる恐れがありますので不安定な場所にディスプレイしたり、安定性の悪いポージングでディスプレイしないでください。○本体を持ち運ぶ際は取り付けた部品等を持たず、本体をしっかりと持って運んでください。○製品の仕様上、変形の動作を行うと彩色部が剥がれたり、色移りする場合があります。また変形時や部品のつけ外しの際に部品が白くなる事があります。予めご了承ください。○本製品を樹脂製の家具等の上に長時間置くと色が移ったり、貼り付いたりする場合があります。○包装材は開封後すぐに捨ててください。○ランナーパーツはキレイに切り取り、切り取ったあとのクズは捨ててください。

株式会社 タカラトミー

〒124-8511 東京都葛飾区立石 7-9-10

製品のお買い上げ時期によって同一製品の中にも多少異なるものや、パッケージの写真やイラストなどと異なる場合がございますがご了承ください。製品につきましては、万全の注意をはらって製造に当たっておりますが、万一お気付きの点がございましたら下記までご連絡ください。

タカラトミーグループ お客様相談室 おかけ間違えのないようご注意ください

製品の修理などについては下記お客様相談室までお問い合わせください

0570-041031 電話受付時間 10～17時 月曜日～金曜日 (土日・祝日を除く)

タカラトミーサポート 検索

本製品のお客様サポートは日本国内でのご購入かつ日本国内からのお問い合わせに限ります。

(Customer service is only available in case this product purchased in Japan and inquired from Japan domestic.)

●たのしいタカラトミーの情報はインターネットで www.takaratomy.co.jp

© TOMY

CONTENTS
セット内容

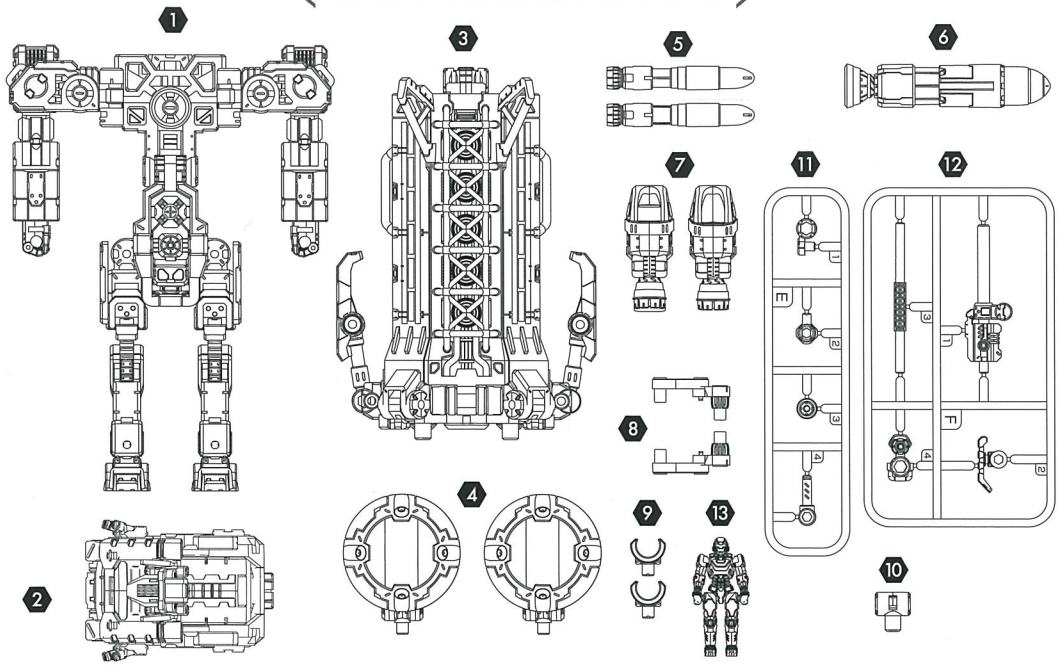

❶ 本体×1
❷ ボレットモジュール×1
❸ 推進ユニット×1
❹ シールド×2
❺ 武器A×2
❻ 武器B×1
❼ スラスター×2
❽ ジョイントパーツA×2
❾ ジョイントパーツB×2
❿ ジョイントパーツC×1
⓫ ランナーパーツA×1
⓬ ランナーパーツB×1
⓭ ダイアクロン隊員/Ver.2.0×1
● シール×1
● パンフレット×1
● 取扱説明書(本書)×1

※本製品は一部組立にニッパーを使用します。 ※部品は番号を確かめ、ニッパーなどできれいに切り取ってください。

SEAL
シールの貼り方

図の位置にシールを貼ることができます。
下図の位置を参考にシールを貼ってください。

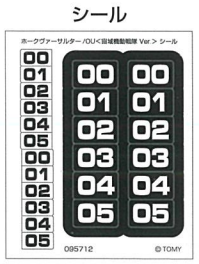

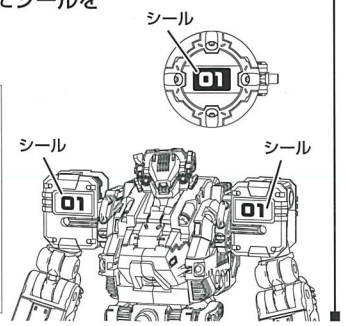

DIA-NAUTS
ダイアクロン隊員/Ver.2.0

● 部が関節部です。

ポージング中に、関節が外れることがあります。外れた場合は、再セットしてください。

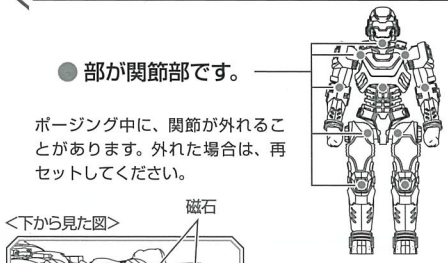

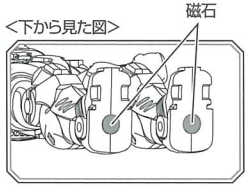

ブーツ底に磁石が組み込まれています。磁石を利用し、鉄板などの上に立たせることができます。

ここからは、「ホークヴァーサルター〈オービソフターユニット〉」の図面を利用しています。
※ヘッド部分の形状が異なりますので、ご了承ください。

TACTICAL BULLET CORE
タクティカルボレットコア

1

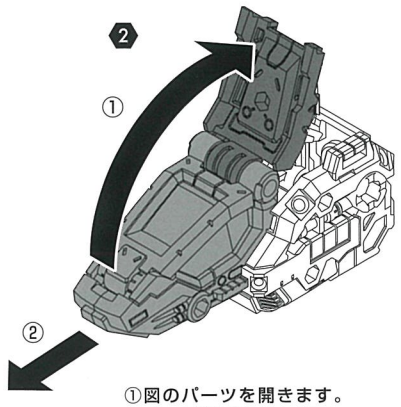

①図のパーツを開きます。
②ノーズを引き出します。

2

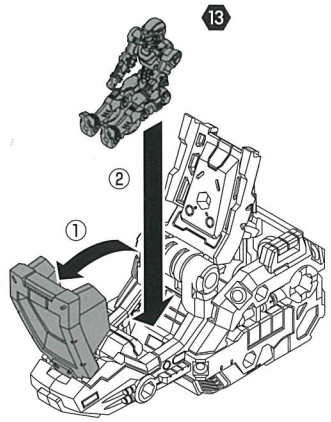

①コックピットハッチを開きます。
②ダイアクロン隊員を乗せます。

3

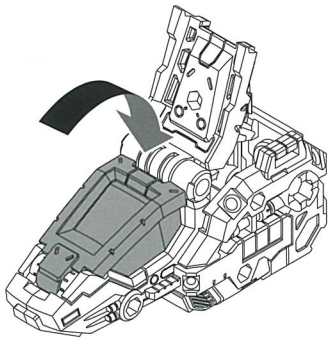

コックピットハッチを閉じます。

4

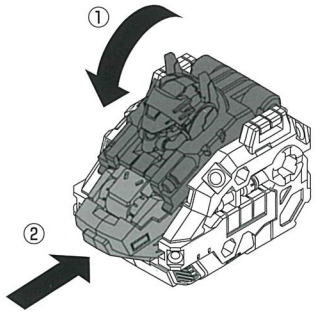

①図のパーツを閉じます。
②ノーズを押し込みます。

MANEUVER MODE
機動モードへの変形合体

1

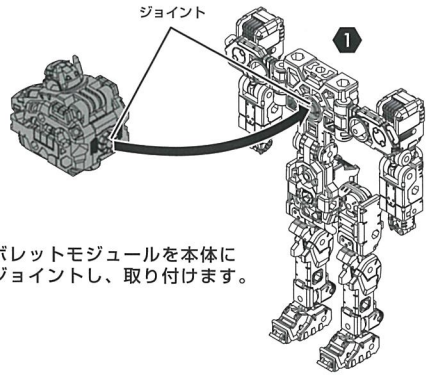

ボレットモジュールを本体に
ジョイントし、取り付けます。

2

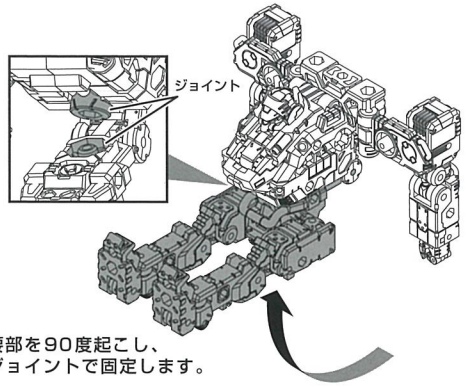

腰部を90度起こし、
ジョイントで固定します。

3

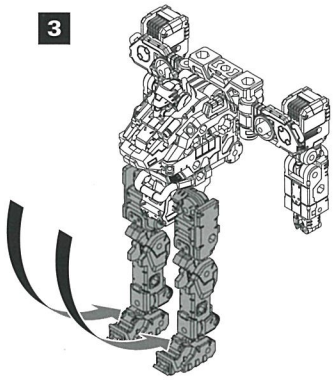

腰部を下ろします。

4

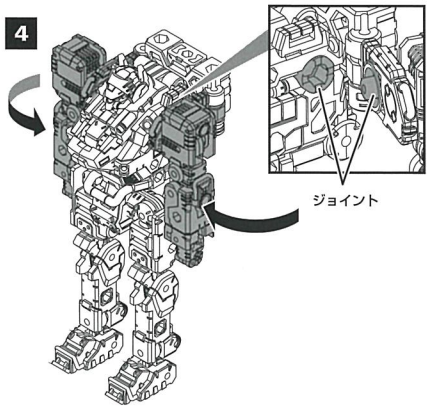

腰部を90度回転させ、ジョイントで固定します。

5

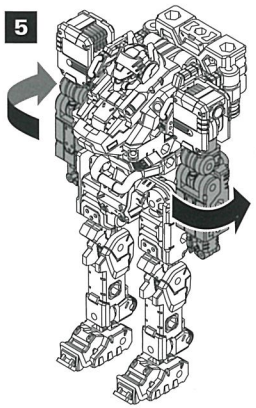

腰部を90度回転させます。

6

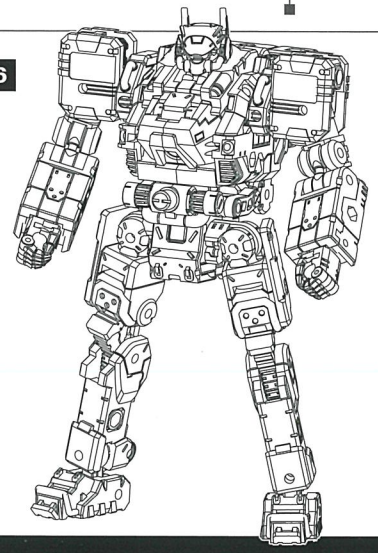

スタビライズアンカーの展開

後ろから見た図

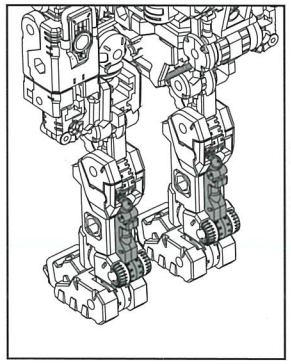

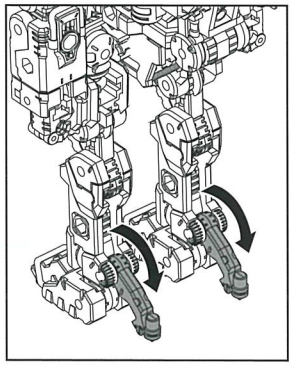

図のパーツを下ろします。

マルチアサルトライフルの組み立て方

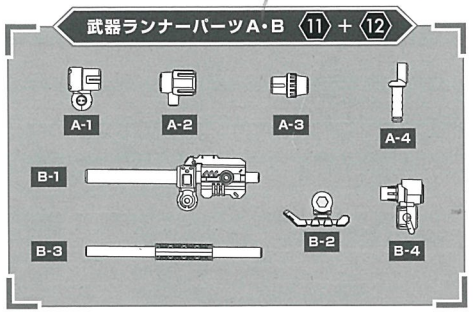

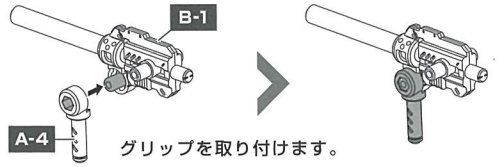

グリップを取り付けます。

パーツを取り付けます。

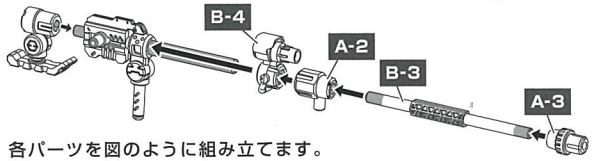

各パーツを図のように組み立てます。

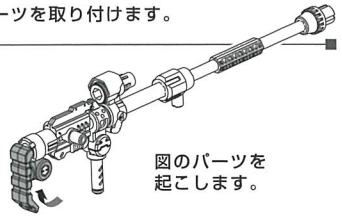

図のパーツを起こします。

マルチアサルトライフルの持たせ方

※左右同様に持たせる事ができます。

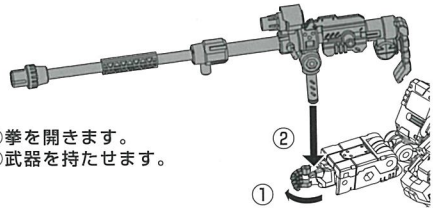

①拳を開きます。
②武器を持たせます。

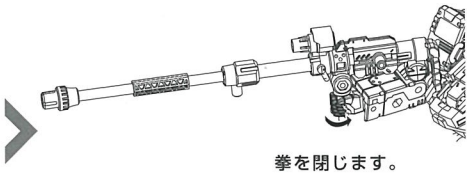

拳を閉じます。

スラスターの装備

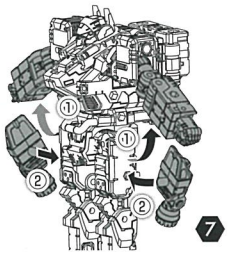

①腕部を持ち上げます。
②スラスターを取り付けます。

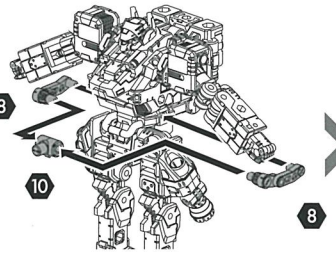

ジョイントパーツA・Cを本体に取り付けます。

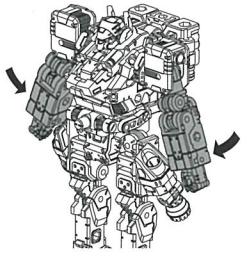

腕部を下ろします。

シールドの装備

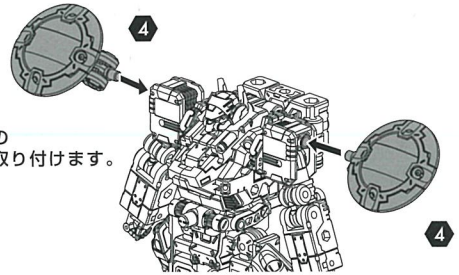

シールドを肩のジョイントに取り付けます。

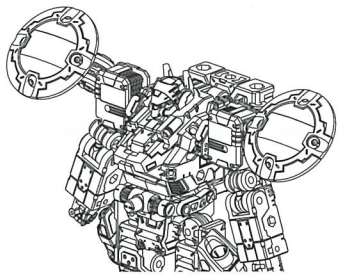

オービソプターユニットの組み立て方

1

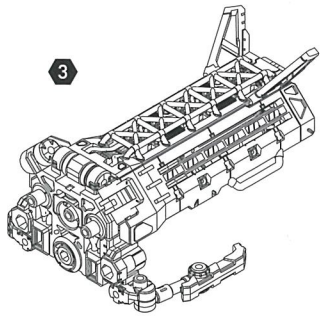

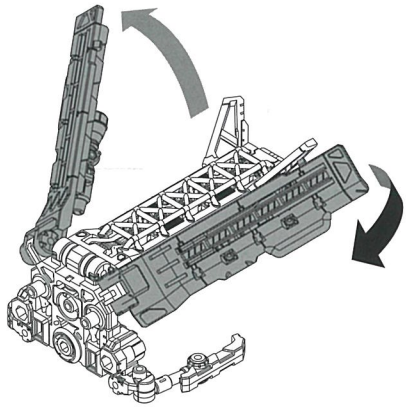

2 下から見た図

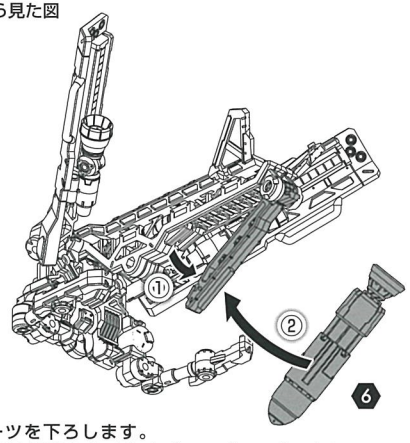

①図のパーツを下ろします。
②武器B(FZ超爆ミサイル / パワーブースター)を取り付けます。

3

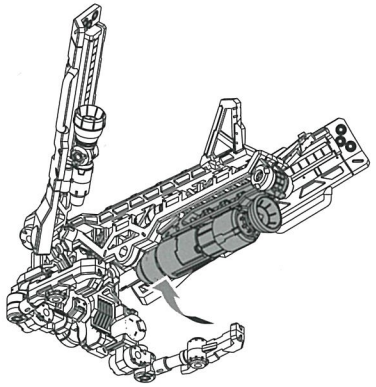

図のパーツを起こします。

4

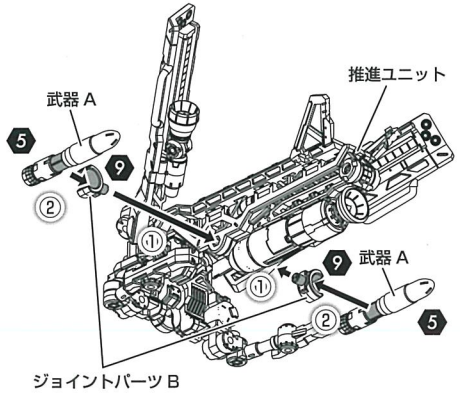

①ジョイントパーツBを推進ユニットに取り付けます。
②武器Aをジョイントパーツ B に取り付けます。

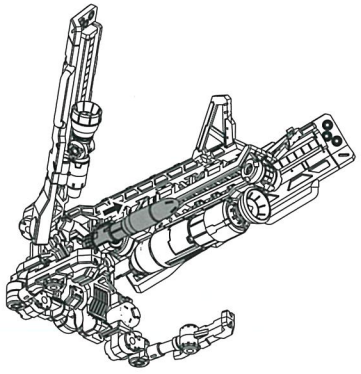

武器Aを図の位置までスライドさせます。

1 オービソプターユニットの装備

後ろから見た図

ジョイント

ジョイント

オービソプターユニットを
本体背中にジョイントし、取り付けます。

2

図のパーツを
下ろします。

3

①図のパーツを起こします。
②、③の図のパーツを下ろします。

横から見た図

4

オービソプターユニットの展開

図のパーツを
回転させます。

図のパーツを
180度回転させます。

MECH MODE A
メックモード A への変形

「オービソプターユニットの装備」4 の状態から始めます。

1 前から見た図

ボレットモジュールのノーズをスライドさせます。

2

図のパーツを回転させます。

3

図のパーツを90度回転させます。

4

腕のパネルを開き、拳を収納します。

5

前腕を起こします。

6

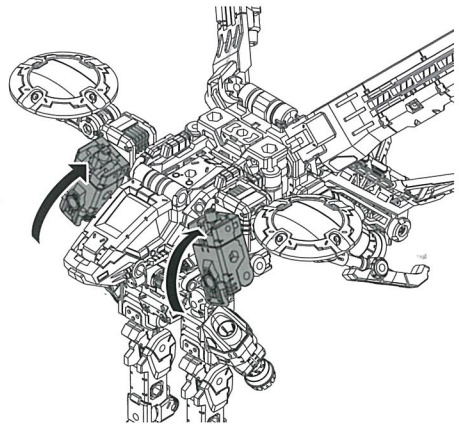

前腕を起こします。

7

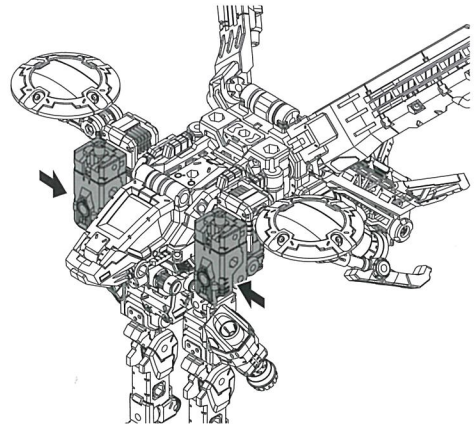

腕部を閉じます。

8

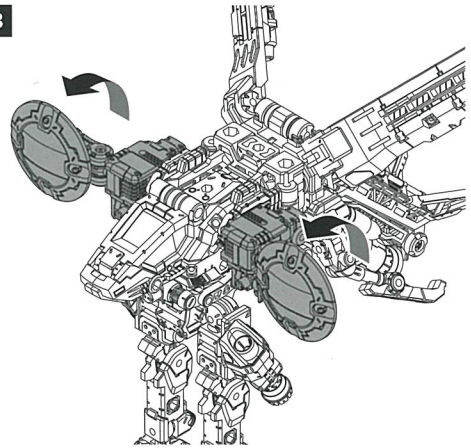

肩部を90度回転させます。

9 横から見た図

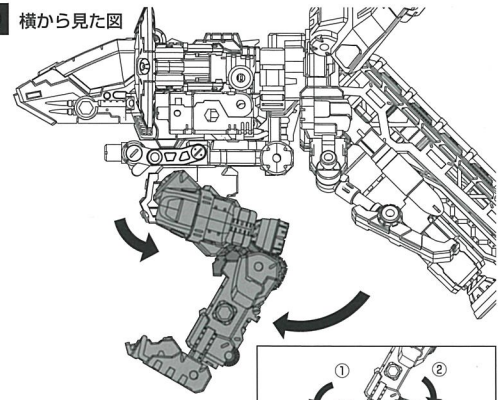

脚部を図のように
変形させます。

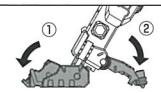

①図のパーツを下ろします。
②図のパーツを下ろします。

10 後ろから見た図

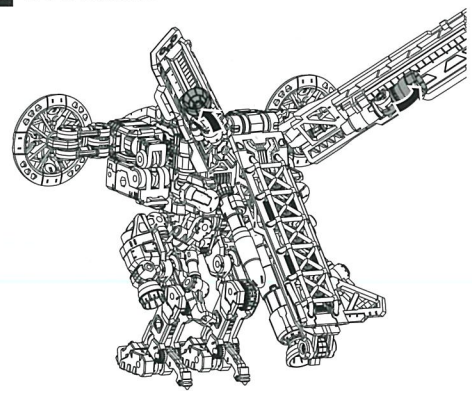

図のパーツを倒します。

11

図のパーツを回転させます。

12

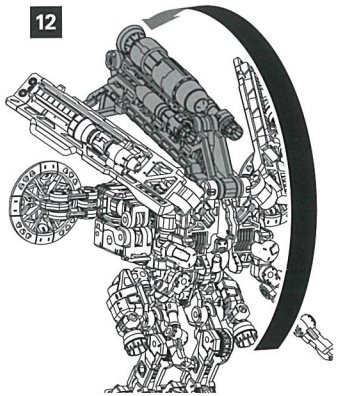

図のパーツを回転させます。

13 前から見た図

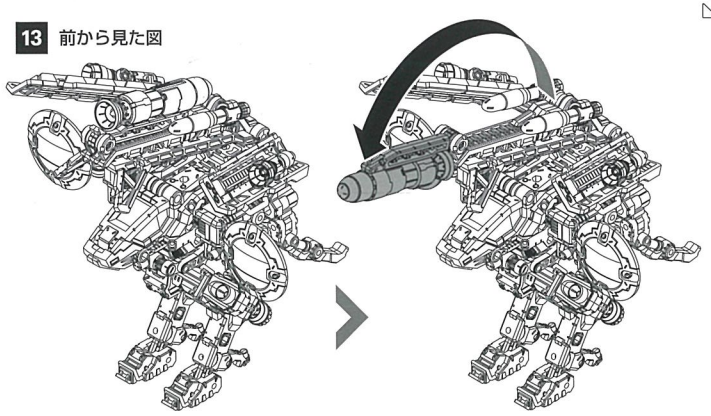

図のパーツを180度回転させます。

マルチアサルトライフルの装備

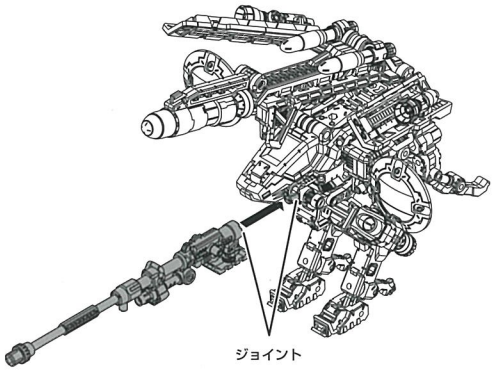

マルチアサルトライフルをジョイントし、取り付けます。

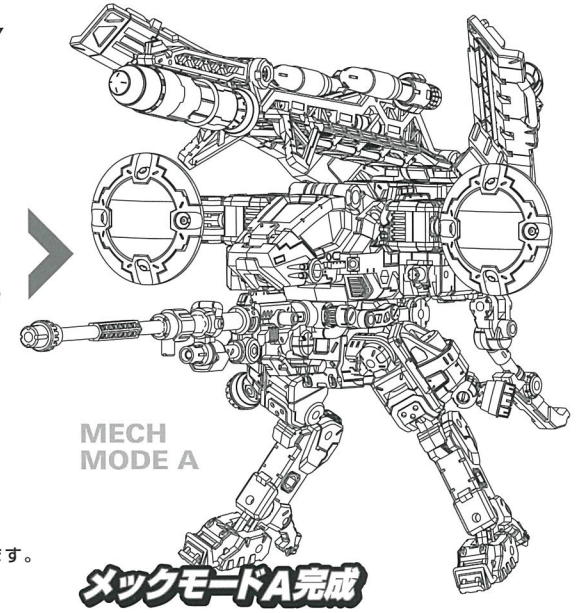

マルチアサルトライフルの装備準備

マルチアサルトライフルを
図のように変形させます。

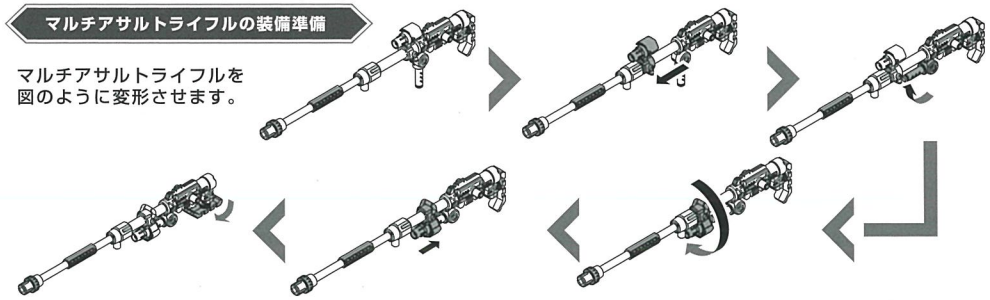

MECH MODE B
メックモードBへの変形

1

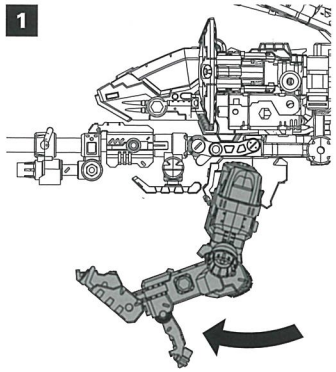

脚部を起こします。

2

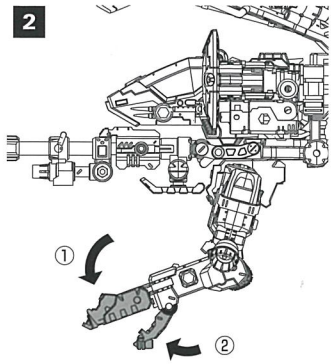

①、②の図のパーツを回転させます。

3

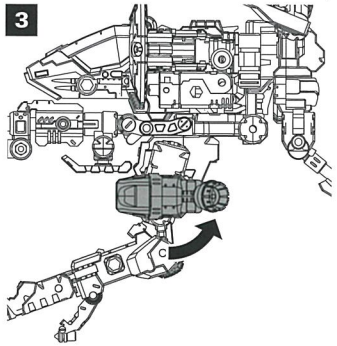

スラスターを回転させます。

4 後ろから見た図

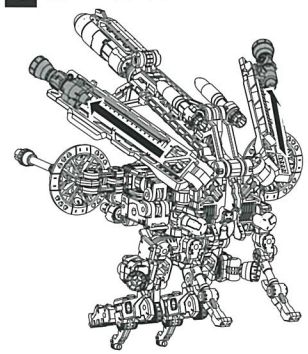

ブースターユニットをスライドさせます。

5

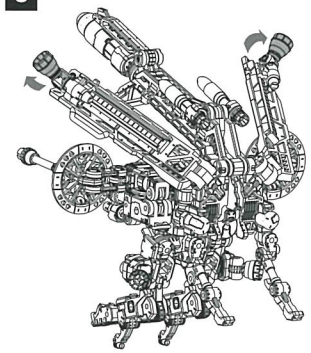

図のパーツを回転させます。

6

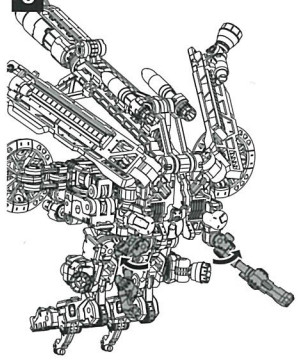

図のパーツを回転させます。

7 前から見た図

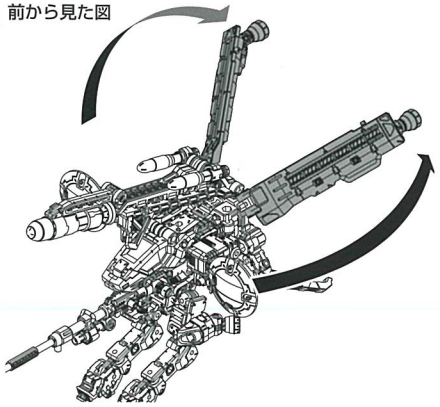

図のパーツを回転させます。

8

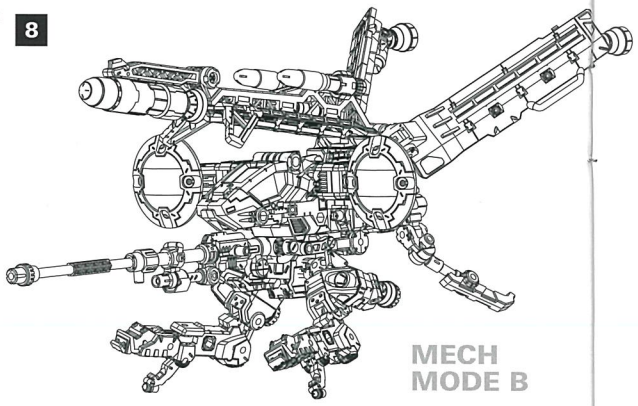

メックモードB完成

MACHINE MODE
マシンモードへの変形

1 前から見た図

図のパーツを
180度
回転させます。

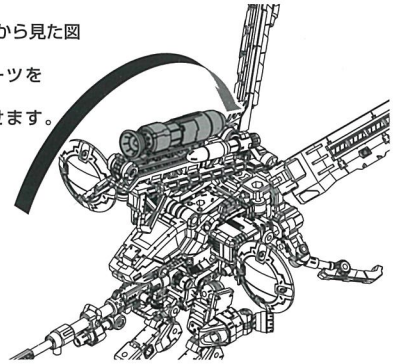

2 ①図のパーツを
回転させます。

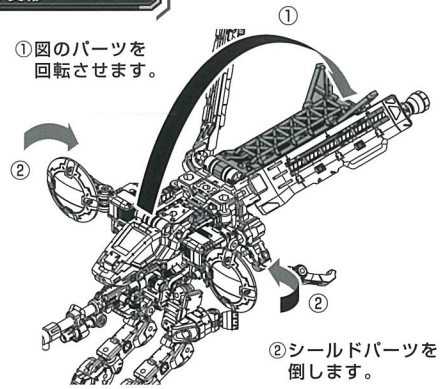

②シールドパーツを
倒します。

3

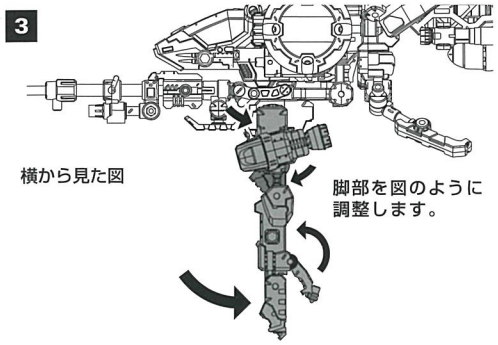

横から見た図

脚部を図のように
調整します。

4

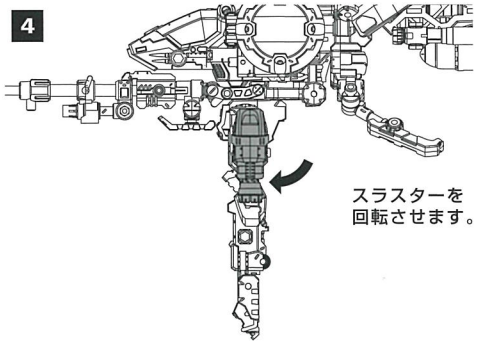

スラスターを
回転させます。

5 横から見た図

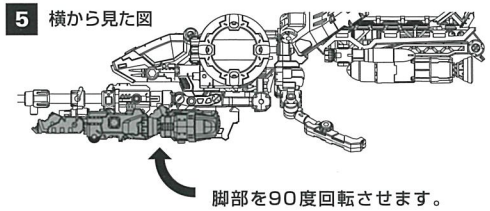

脚部を90度回転させます。

6

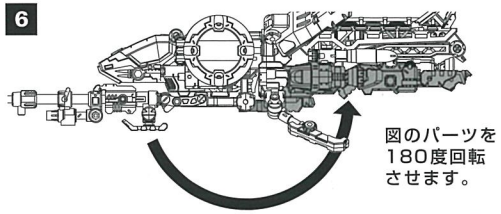

図のパーツを
180度回転
させます。

7 後ろから見た図

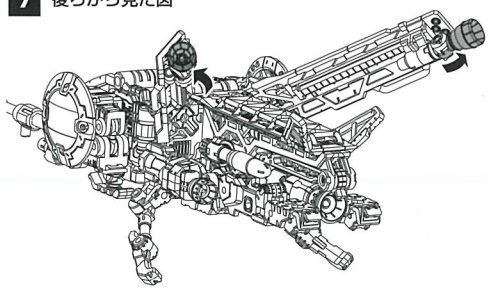

図のパーツを回転させます。

8

図のパーツを閉じ、
ジョイントで固定します。

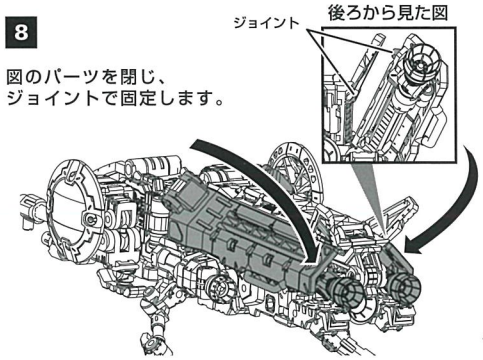

9

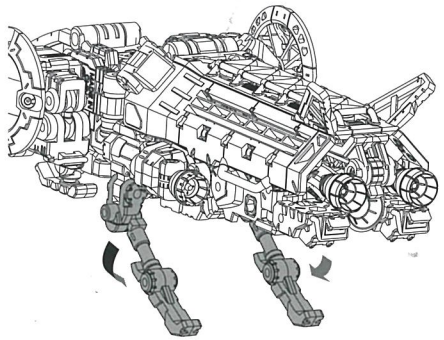

図のパーツを回転させます。

10

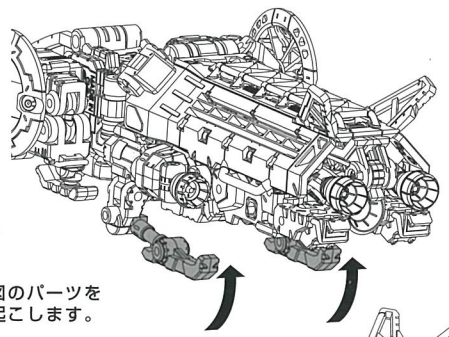

図のパーツを
起こします。

11

MACHINE MODE

マシンモード完成

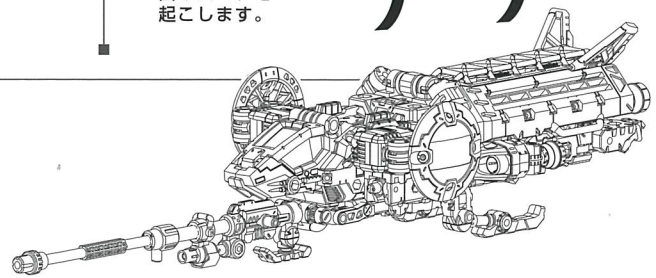

HAWK MODULAR MODE
ホークモジュラーモードへの変形

1

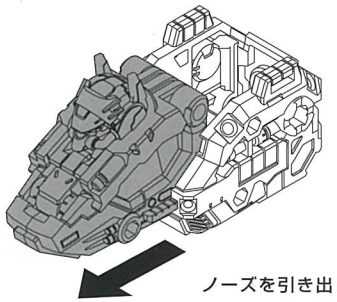

ノーズを引き出します。

2

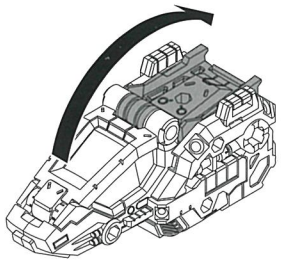

図のパーツを回転させます。

3 「オービソプターユニットの組み立て」手順 4
の状態から始めます。

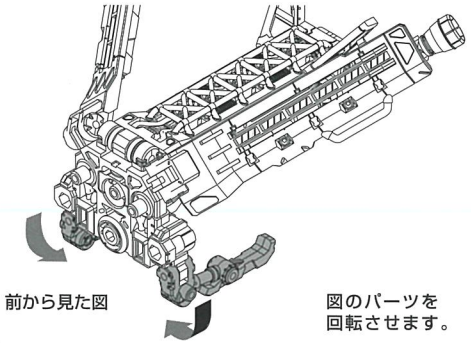

前から見た図

図のパーツを
回転させます。

4

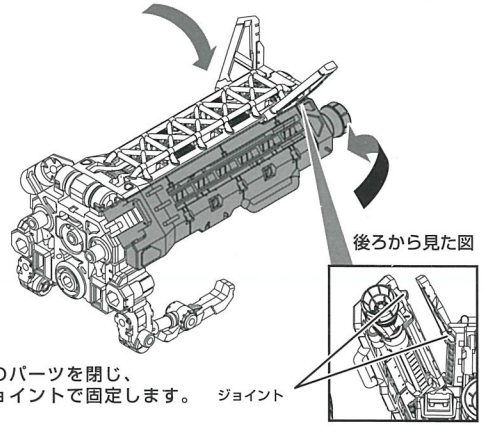

図のパーツを閉じ、
ジョイントで固定します。

5

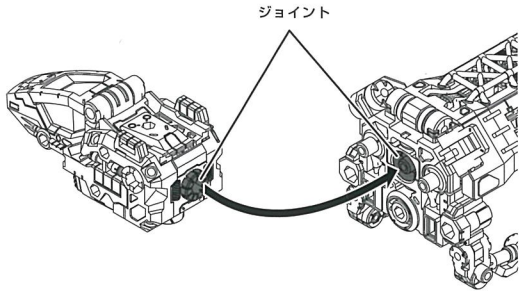

ボレットモジュールを推進ユニットに
ジョイントし、取り付けます。

6 下から見た図

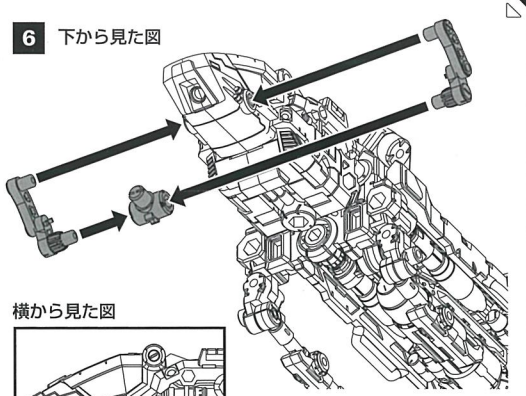

横から見た図

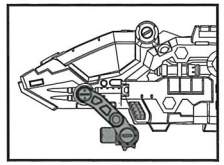

ジョイントパーツ A・C を
ボレットモジュールに
取り付けます。

7

①マルチアサルトライフルをジョイントパーツ C に
ジョイントし、取り付けます。

②スラスターをボレットモジュールにジョイントし、
取り付けます。

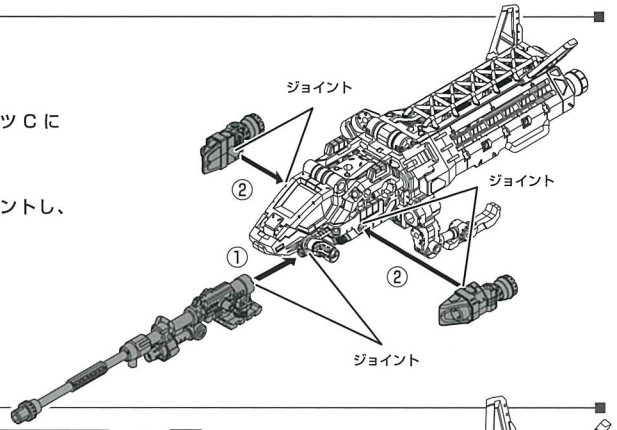

8

シールドの装備準備

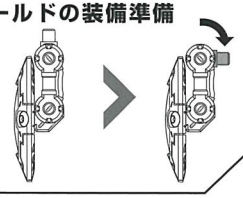

図のように
変形させます。

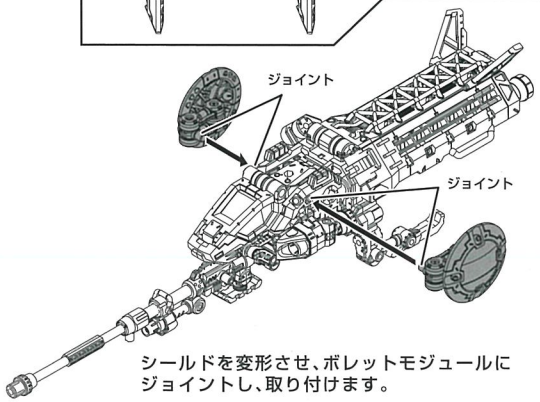

シールドを変形させ、ボレットモジュールに
ジョイントし、取り付けます。

9

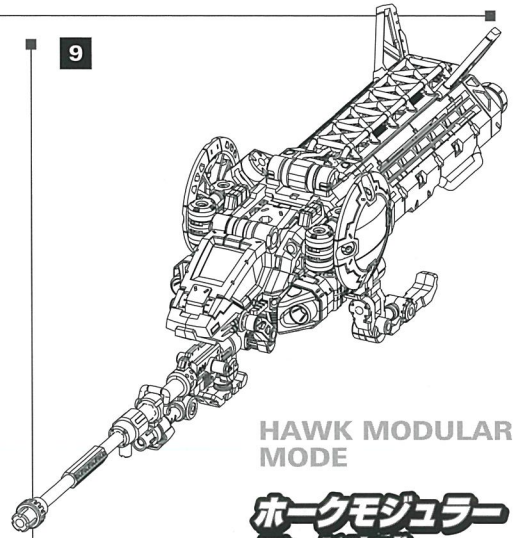

HAWK MODULAR
MODE

ホークモジュラーモード完成

お詫びと訂正

取扱説明書の1ページのセット内容の
❷ポレットモジュールの
イメージ画像に誤りがありました。

誤

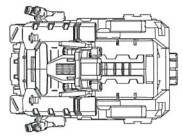

▼

正

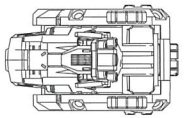

上記の通り訂正し、お詫び申し上げます。

株式会社タカラトミー