対使徒ZOIDS Anti-Angel ZOIDS XENO REX TEST TYPE-01 (TYRANNOSAURUS Type)

汎用獣型決戦兵器ゼノレックス試験初号機

〔ティラノサウルス種〕

TAKARA TOMY

EVANGELION 30th Anniv. × ZOIDS

対使徒ZOIDS Anti-Angel ZOIDS XENO REX TEST TYPE-01 (TYRANNOSAURUS Type)

汎用獣型決戦兵器ゼノレックス試験初号機

〔ティラノサウルス種〕

組み立てマニュアル
Instruction Manual

対象年齢15才以上 大人向け商品です。玩具ではありません。
Model for adult collectors. This is not a toy.

© TOMY © khara

STORY

第3新東京市、その地下に広がる巨大なジオフロント内で妖しく光り胎動する球体のような金属生命体。
それらはかつて南極の地層深くから他の金属骨格と共に発見され、特務機関NERV(ネルフ)により管理されていた。
NERVはこの金属の生命体を「コア」と位置づけ、解析、そしてその半永久的にエネルギーを放出し続ける性質から、使徒殲滅を目的とした兵器への転用を計画。研究を続ける中で、コアの固有パルスパターンが汎用ヒト型決戦兵器人造人間エヴァンゲリオンの特定の個体とのみ共鳴を行うことが判明。対使徒への有効な対抗手段として期待が寄せられた。NERVは共鳴するEVA用の換装パーツを流用し、本来の姿を取り戻した金属生命体を汎用獣型決戦兵器ゼノレックスと呼称した。

Within the vast Geofront sprawling beneath Tokyo-3, spherical metallic lifeforms pulsed with an eerie glow.
They had been discovered deep in the Antarctic strata along with other metallic skeletons and placed under supervision of the special agency NERV. NERV designated these metallic lifeforms as "Cores," analyzing them and planning to repurpose them into deadly weapons against the Angels due to their ability to semi-permanently emit energy. During ongoing research, it was discovered that the Cores' unique pulse patterns synchronized only with specific units of the General-Purpose Humanoid Battle Weapon Androids known as Evangelions. It was expected that they would be an effective countermeasure against the Angels. NERV repurposed replacement parts from the Evangelion units that they synchronized with and restored the metallic lifeform to its original form, dubbing it the Multipurpose Beast-type Decisive Weapon Xeno Rex.

NERV
GOD'S IN HEAVEN, ALL'S RIGHT WITH THE WORLD

Anti-Angel ZOIDS
対使徒ZOIDS XENO REX TEST TYPE-01 (TYRANNOSAURUS Type)
汎用獣型決戦兵器ゼノレックス試験初号機
〔ティラノサウルス種〕

エントリープラグ
Entry Plug

円筒形のコックピットユニット。
機体とパイロットのシンクロ率に応じて内部でインテリアの位置が変化する。

A cylindrical cockpit unit.
Inserted into the Evangelion, it changes position depending on the sync rate between the unit and the pilot.

プロテクションキャノピー Protection Canopy

パイロットを保護する装甲。シンクロ率上昇によるゾイドの視覚共有化に伴い、有視界タイプから高硬度タイプへ変質する。
※製品では2パーツの差し替えで再現。

Armor that protects the pilot.As the sync rate increases, so does the shared visibility between the pilot and ZOIDS, with the canopy changing from transparent to opaque and hardening.
*Can be recreated by swapping parts manually.

ウェポンラック Weapon Rack

肩部に装備された共通装備。初号機用プログレッシブナイフを搭載可能。

Shoulder-mounted standard equipment.
Can be equipped with Unit-01's Progressive Knife.

スマッシュテイル Smash Tail

鞭のようにしなる尾。
先端にはブレードが装備されている。

A tail that moves like a whip.
Equipped with a blade at the tip.

機体説明
Parts Overview

コアから復元されたゼノレックスがNERVにより兵器化された機体。EVA初号機とのみ共鳴する性質を持つ。オーガノイドダミーシステムによるEVA初号機と同時の運用、もしくはその専属パイロットよる操縦が可能。NERVのゼノレックスとしてはテストタイプにあたる機体。戦闘中に咆哮し暴走状態になることがあった。

A Xeno Rex revived from its core and weaponized by NERV. Characterized by its unique property of synchronizing only with Evangelion Unit-01. Can be operated simultaneously with Evangelion Unit-01 using the Organoid Dummy System or by its dedicated pilot. Considered a test type by NERV. Has been known to roar and go berserk during combat.

初号機用プログレッシブナイフ
Progressive Knife for Test Type-01

×2

NERVの開発した近接戦闘装備。EVA初号機用のものをベースにゾイド用にカスタムされている。

Close-combat equipment developed by NERV.
Customized for ZOIDS based on Evangelion Unit-01's equipment.

パレットライフル Palette Rifle

×2

NERVの開発した広域戦闘装備。EVA専用のものをベースにゾイド用にカスタムされている。

Wide-area combat equipment developed by NERV.
Customized for ZOIDS based on Evangelion equipment.

この度は、タカラトミー「汎用獣型決戦兵器ゼノレックス試験初号機」をお買い上げいただきまして、誠にありがとうございます。ご使用の前に、この組み立てマニュアル（本書）をよくお読みください。また、読み終わった後は必ず保管しておいてください。

⚠ 注　意（ちゅうい）

- ●この商品は対象年齢15才以上です。小さなお子様には絶対に与えないでください。
- ●小さな部品があります。誤って飲み込むなど思わぬ事故の危険がありますので小さなお子様には絶対に与えないでください。
- ●尖っている部品があります。取り扱いには十分注意してください。
- ●付属の武器で人をつつく、たたく等の乱暴な遊びをしないでください。
- ●関節などに指をはさまないようご注意ください。
- ●ぶつけたり、振り回すなどの乱暴な遊びをしないでください。
- ●可動部のスキマには指などを入れないでください。はさまれてケガをする恐れがあります。
- ●プラスチック袋などを頭から被ったり、顔を覆ったりしないでください。窒息する恐れがあります。
- ●思わぬ事故の恐れがありますので、ご使用後は3才未満のお子様の手の届かない所に保管してください。
- ●Zキャップなどは絶対に耳や鼻などに入れないでください。

〈使用上の注意〉

○ご使用の前に「組み立てマニュアル（本書）」をよくお読みください。また読み終わった後は必ず保管しておいてください。

《電池を誤使用すると発熱・破裂・液漏れの恐れがあります。下記に注意してください。》

- ・＋－（プラス・マイナス）を正しくセットしてください。
- ・遊んだ後は必ずスイッチを切り、電池をはずしてください。
- ・ショートさせたり、充電、分解、加熱、火の中に入れないでください。
- ・万一、電池からもれた液が目に入ったときは、すぐに大量の水で洗い、医師に相談してください。皮膚や服に付いたときは水で洗ってください。
- ・廃棄するときは、自治体の廃棄物処理の指示に従ってください。

○取り付け部を無理に曲げたり、引っ張ったりしないでください。
○本体をディスプレイする時は、本体が倒れる恐れがありますので不安定な場所にディスプレイしないでください。
○本体を持ち運ぶ際は、頭部・脚・尻尾や取り付けた部品などを持たず、本体の胴体部をしっかりと持って持ち運んでください。
○製品の仕様上、可動させた際に色が移ったり、彩色部が剥がれたりする場合があります。その点につきましては予めご了承ください。
○本製品を樹脂製の家具等の上に長時間置くと色が移ったり、貼り付いたりする場合があります。
○工具を使う時は注意してください。
○クリアパーツの中には気泡が入っているものがございます。製造工程上発生するもののため、あらかじめご了承ください。
○包装材は、開封後すぐに捨ててください。

※写真やイラストは実際の商品とは異なる場合があります。

単４形アルカリ乾電池１本使用（電池は別売りです。）
REQUIRES 1 LR03 ("AAA" SIZE) BATTERY (NOT INCLUDED).

株式会社 タカラトミー
〒124-8511 東京都葛飾区立石 7-9-10

製品のお買い上げ時期によって、同一製品の中にも多少異なるものや、パッケージの写真やイラストと異なる場合がございますがご了承ください。製品につきましては、万全の注意をはらって製造に当たっておりますが、万一お気付きの点などございましたら、下記までご連絡ください。

タカラトミーグループ お客様相談室　おかけ間違えのないようご注意ください

製品の修理などについては下記お客様相談室までお問い合わせください

0570-041031 電話受付時間 10～17時 月曜日～金曜日（土日・祝日を除く）　タカラトミーサポート 検索

本製品のお客様サポートは日本国内でのご購入かつ日本国内からのお問い合わせに限ります。
(Customer service is only available in case this product purchased in Japan and inquired from Japan domestic.)

●たのしいタカラトミーの情報はインターネットで www.takaratomy.co.jp

© TOMY　© khara

01 入っているものを確認してください。

Check that all of the following items are included.

☑ チェックを入れてなくさないこと。
Enter a check mark and ensure that none of these items are misplaced.

- □ Zキャップ×20（予備×2）
  Z caps (18 + 2 spares)

- □ クリアパーツ×1
  Clear parts (1)

- □ リンクパーツ×4
  Fasteners (4)

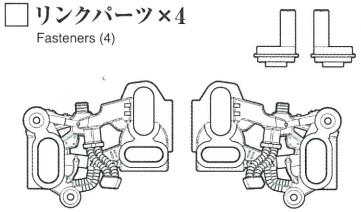

- □ パイロットフィギュア×1
  Pilot figure (1)

- □ 発掘パックA、B、C×各1
  Small parts packs A, B, C (1 each)

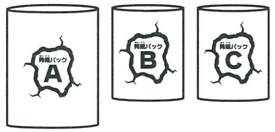

- □ 組み立てマニュアル（本書）×1
  Assembly manual (this book) (1)

- □ メカユニット×1
  Mech unit (1)

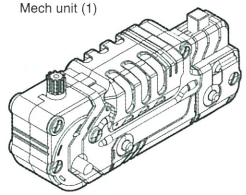

02 パーツ見取り図と照らし合わせながらゾイドを組み立ててください。

Refer to the Parts Overview while assembling your ZOIDS.

アイコンについて
Icon Guide

このマークがついている手順は特に注意して組み立ててください。
When this symbol appears, carry out that assembly step with extra care.

このマークがついている手順は反対側も同じように組み立ててください。
When this symbol appears, that assembly step must be carried out in the same way on the opposite side.

03 とがったパーツや外装パーツに気を付けて、ケガをしないようにしてください。

So as to avoid injury, take extra caution when handling sharp parts and exterior parts.

04 メカユニットの確認

Check the mech unit.

組み立てる前に確認してください。
Confirm the following before assembly.

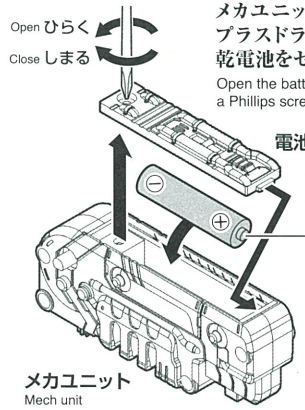

メカユニットの電池カバーをプラスドライバーで開いて、乾電池をセットしてください。
Open the battery cover on the mech unit with a Phillips screwdriver and insert a battery.

起動骨（スイッチ）をONにして、図のように動き出すか確認してください。
Turn the start-up bone (switch) ON and verify that the unit moves in the same way as the drawing.

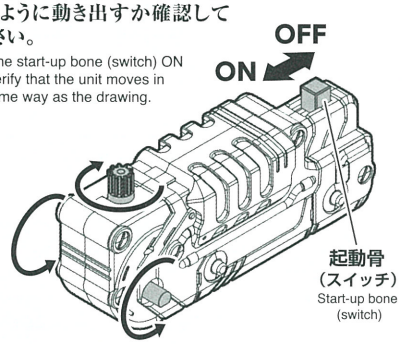

※遊び終わった後は電池を外して保管してください。
After use, remove the battery and store it properly.

動かない時は…
If the mech unit does not move:

- ・電池が正しくセットされているか確認してください。
  Ensure that the battery is inserted correctly.
- ・どうしても動かない場合は3ページに記載のお客様相談室にご連絡ください。
  If it still does not move, contact the Customer Service Desk listed on page 3.

ゼノレックス復元開始 Restoring the Xeno Rex

パーツ見取り図を見ながら
組み立てをおこなってください。
Refer to the Parts Overview during assembly.

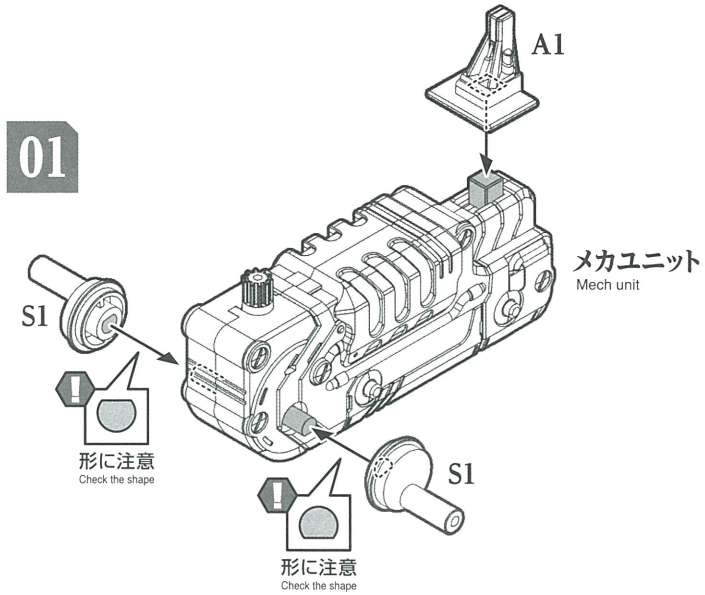

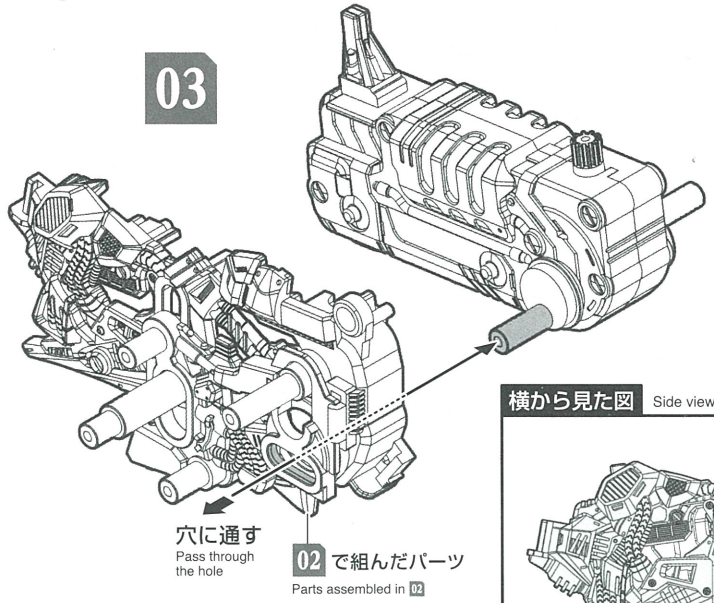

横から見た図 Side view

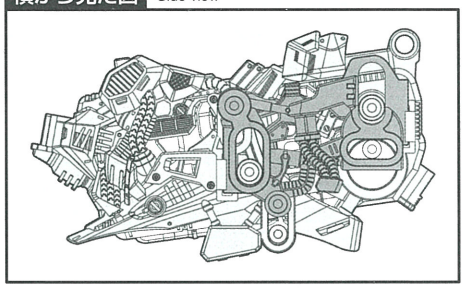

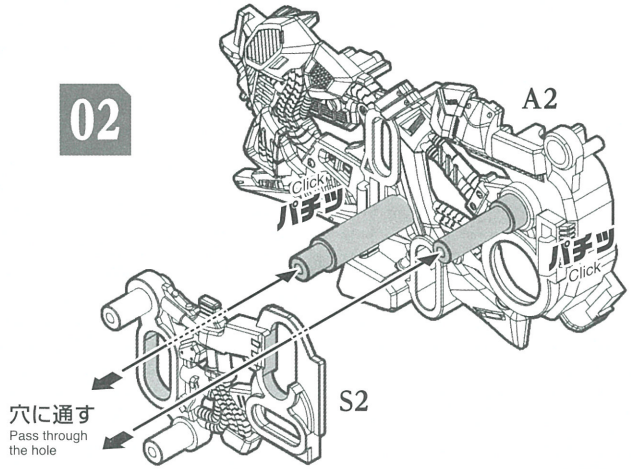

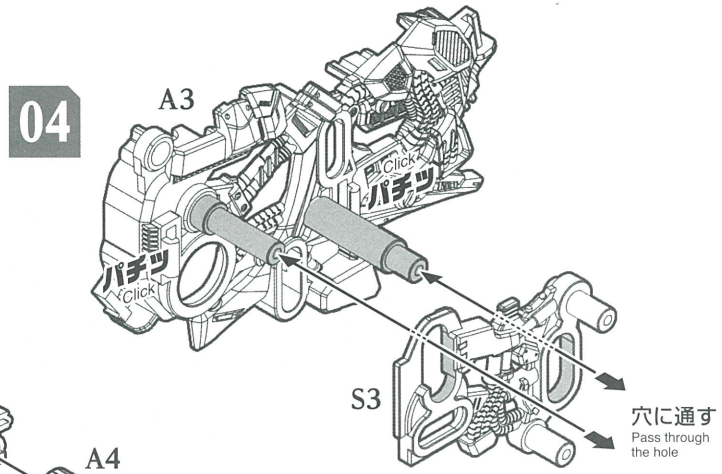

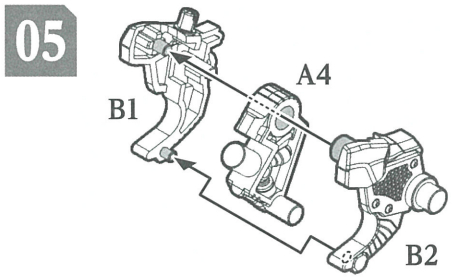

06

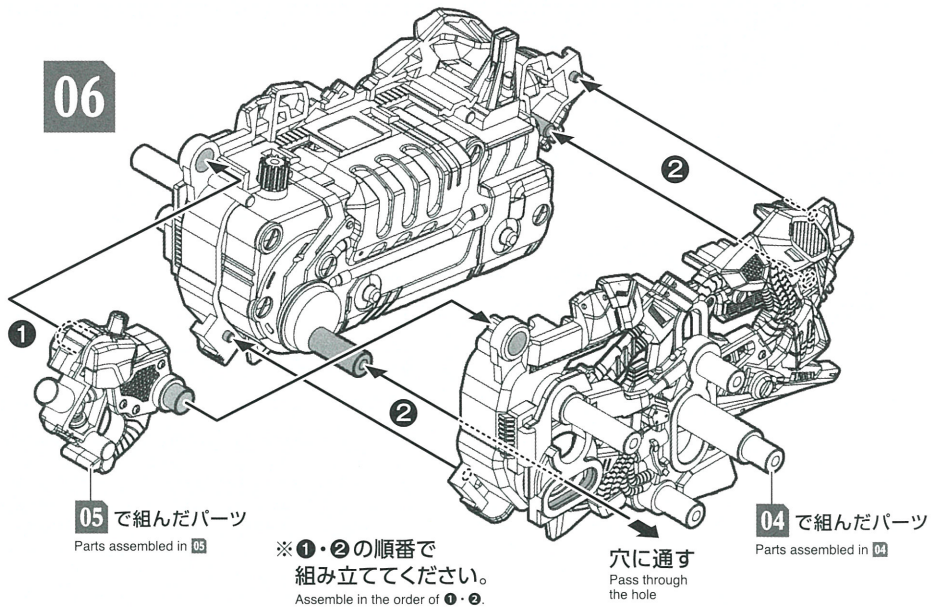
❶
❷
❷
05 で組んだパーツ
Parts assembled in 05
※❶・❷の順番で
組み立ててください。
Assemble in the order of ❶・❷.
穴に通す
Pass through
the hole
04 で組んだパーツ
Parts assembled in 04

07

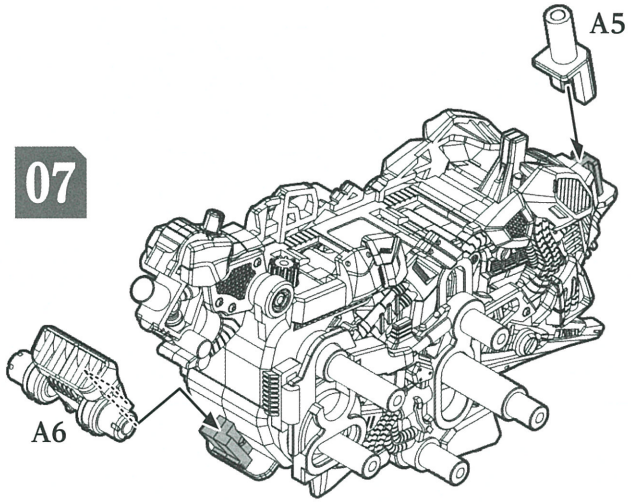
A5
A6

08

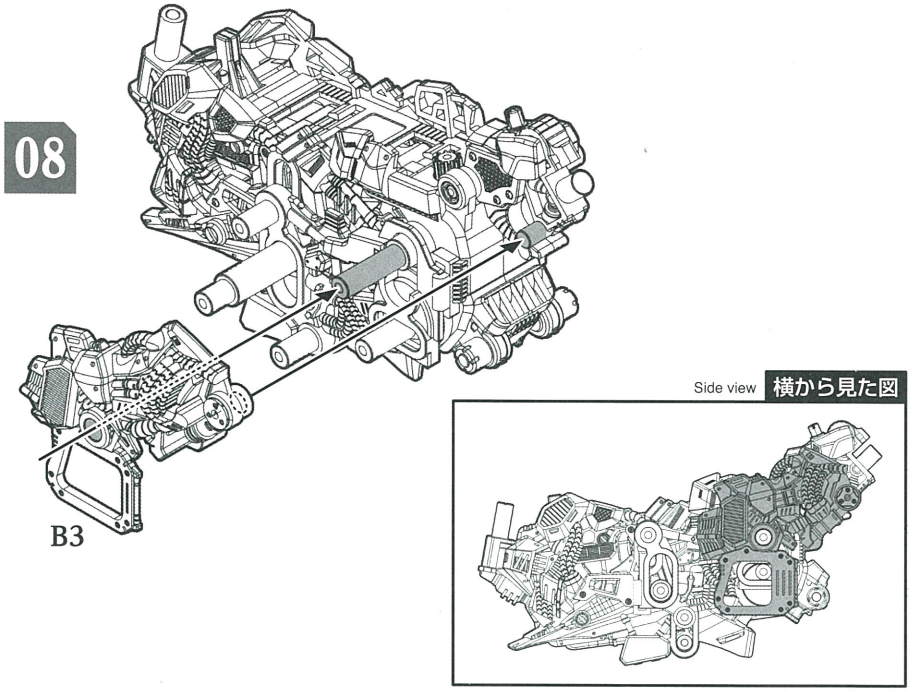
B3
Side view
横から見た図

09

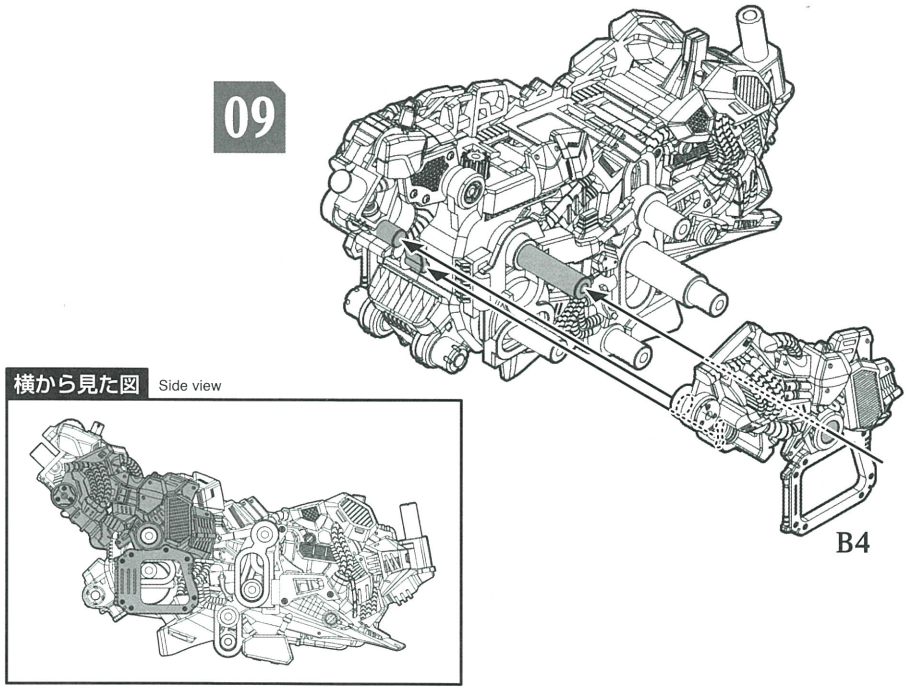
横から見た図
Side view
B4

10

後ろ脚：A8
Rear leg : A8

後ろ足：A7
Rear foot : A7

かたちチェック Check the shape

11

Zキャップ
Z cap

横から見た図 Side view

10 で組んだパーツ
Parts assembled in 10

12

※❶・❷の順番で
組み立ててください。
Assemble in the order of ❶・❷.

横から見た図 Side view

B5

A9

13

A10

14

後ろ脚：A11
Rear leg : A11

後ろ足：A12
Rear foot : A12

かたちチェック Check the shape

15

Side view 横から見た図

14 で組んだパーツ
Parts assembled in 14

16

横から見た図 Side view

※❶・❷の順番で
組み立ててください。
Assemble in the order of ❶・❷.

B6

A13

17

A14

18

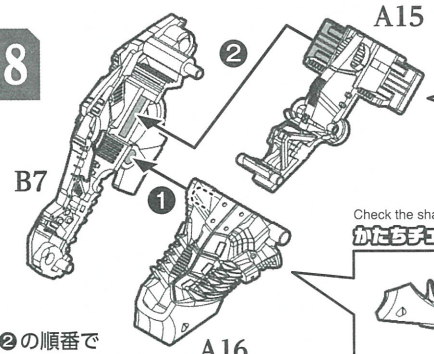

Check the shape
かたちチェック

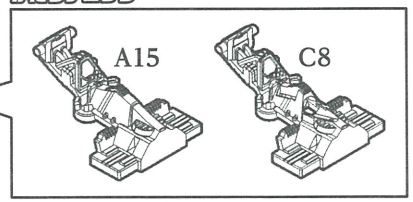

A15とC8の形状の違いに
注意してください。
Note the difference in shape between A15 and C8.

※❶・❷の順番で
組み立ててください。
Assemble in the order of ❶・❷.

Check the shape
かたちチェック

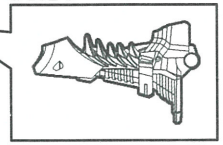

向きに注意!
Pay attention to the direction

19

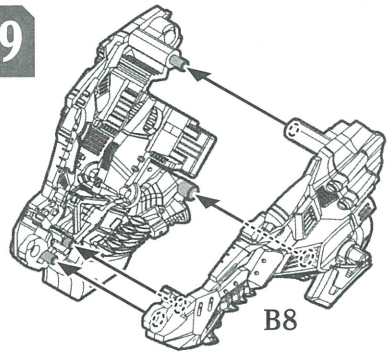

横から見た図 Side view

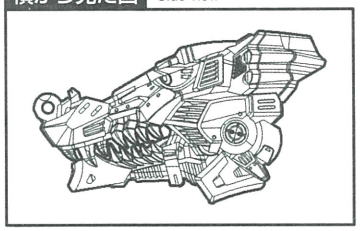

キャノピーは色違いで2種類あります。
お好きな方を取り付けてください。
There are two color variations of the canopy.
Choose the color you like and attach the canopy.

20

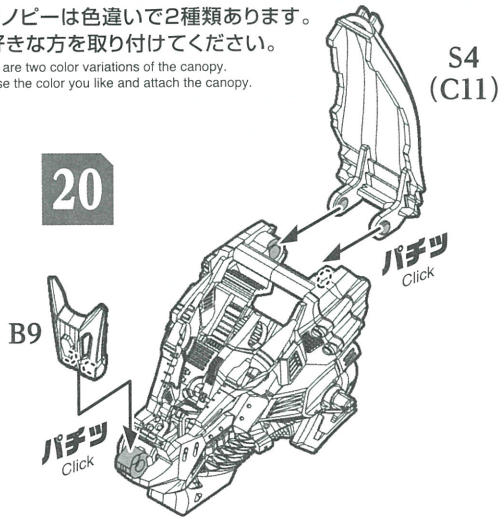

21

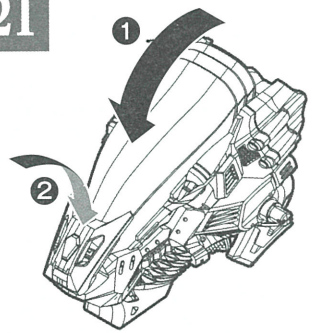

アゴを閉じた状態で
組み立ててください。
Assemble with the jaws closed.

21 で組んだパーツ
Parts assembled in 21

22

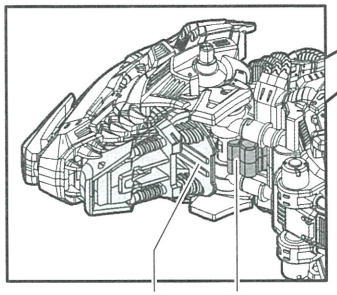

アゴパーツが喉パーツの前に
来ているか確認してください。
Check that the jaw part is positioned in front of the throat part.

23

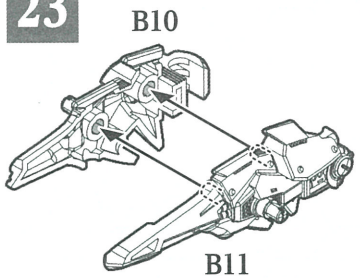

24

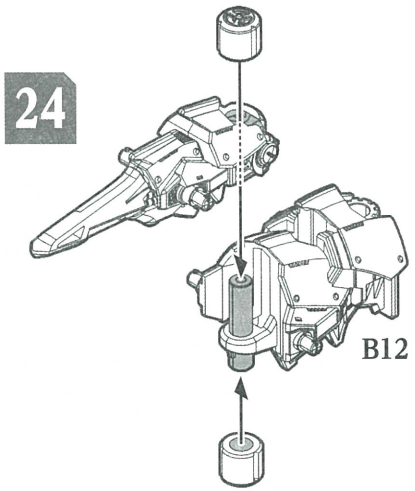

25

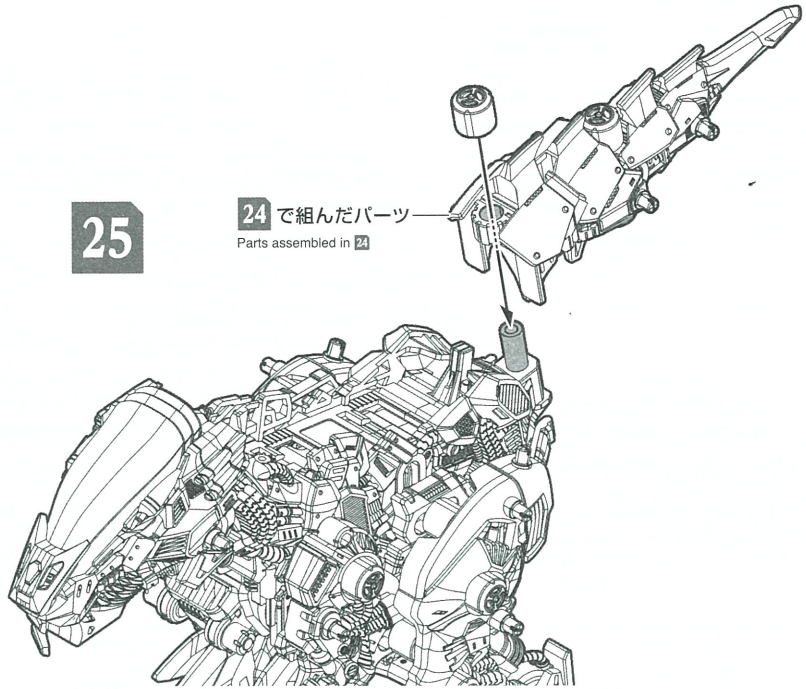

26

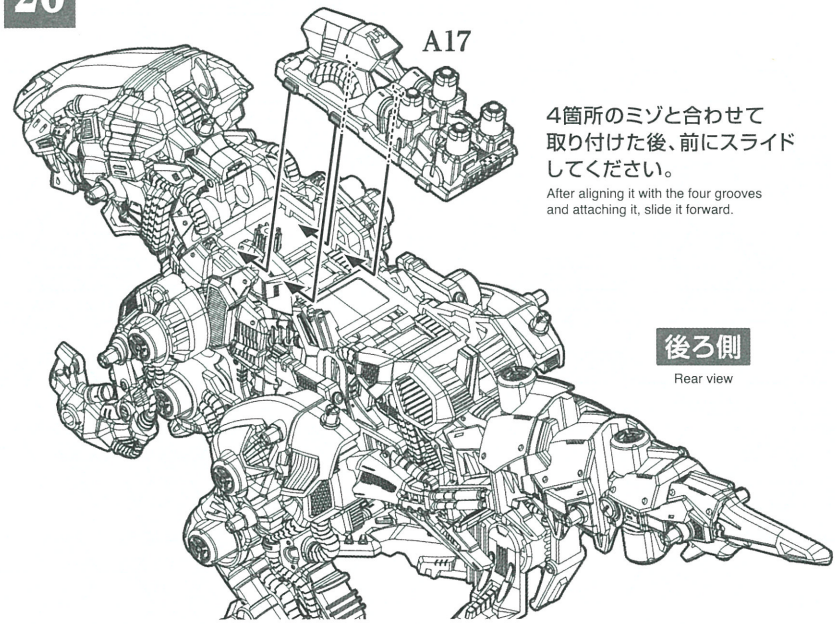

4箇所のミゾと合わせて取り付けた後、前にスライドしてください。
After aligning it with the four grooves and attaching it, slide it forward.

ゼノレックス 復元完了 Xeno Rex Restoration Complete

Put your assembled ZOIDS into action!
組み立てたゾイドを起動せよ！

パイロットフィギュアの乗せ方 How to set the pilot figure

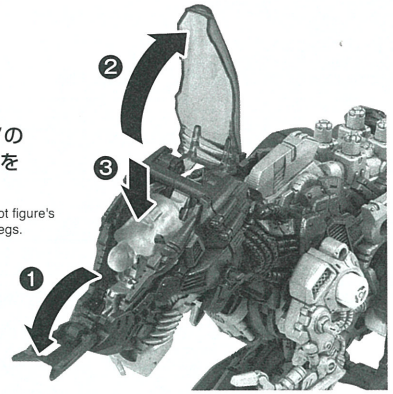

パイロットフィギュアの手の突起と脚のミゾを合わせます。
Align the protrusions on the pilot figure's hands with the grooves on its legs.

起動の仕方 How to start up

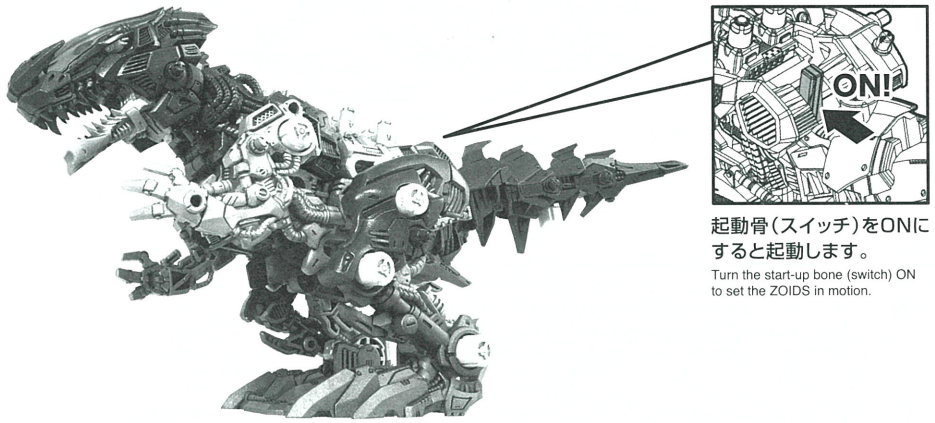

起動骨（スイッチ）をONにすると起動します。
Turn the start-up bone (switch) ON to set the ZOIDS in motion.

ギミック Gimmick

汎用獣型決戦兵器ゼノレックス試験初号機へ 組み換え開始

Reassembling the Multipurpose Beast-type Decisive Weapon Xeno Rex Test Type-01

27

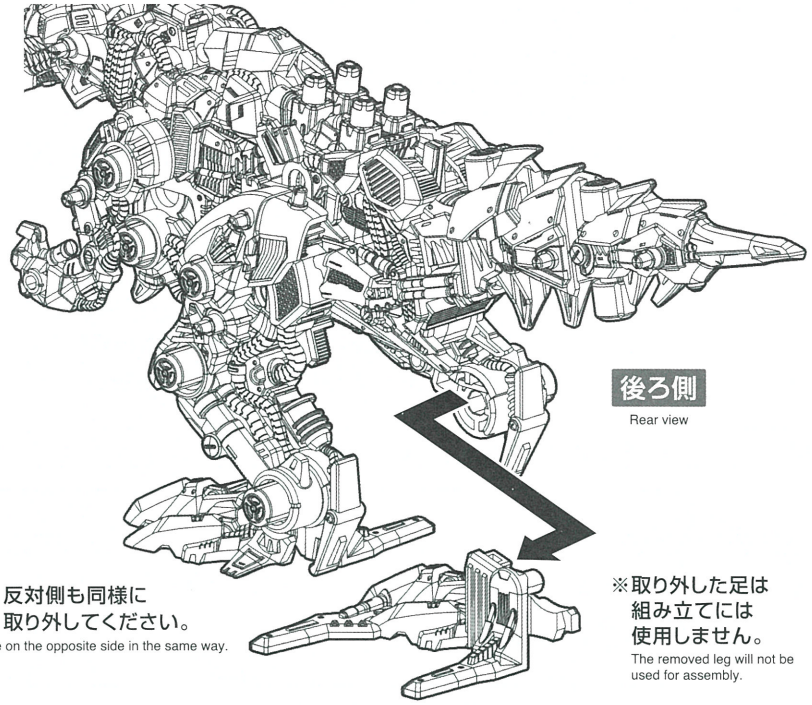

28

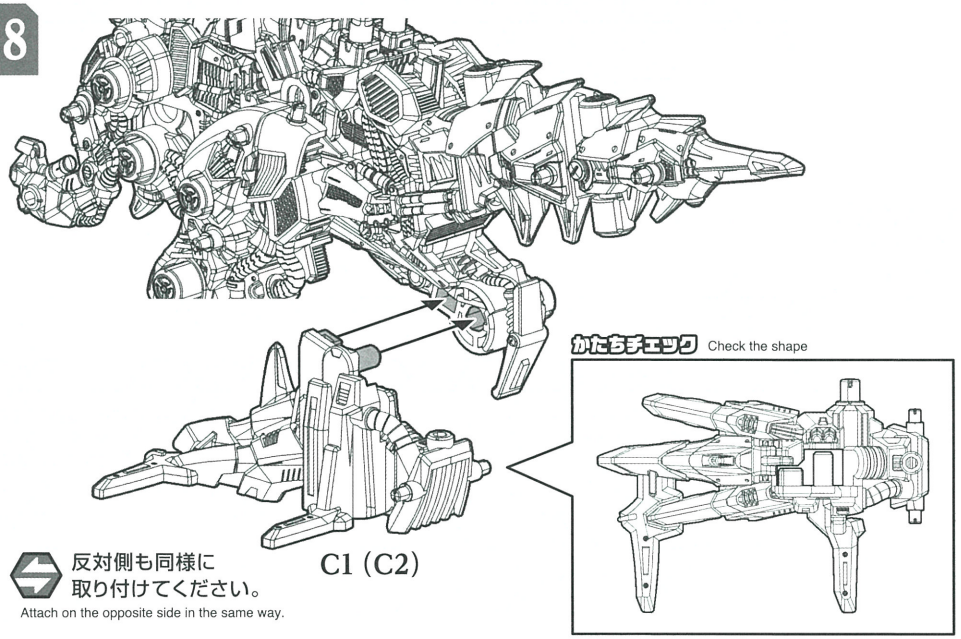

29

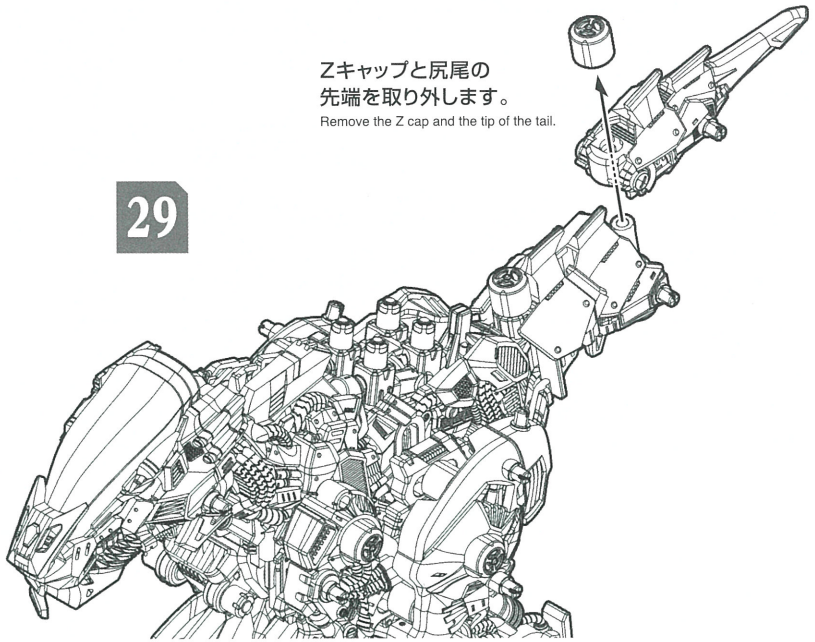

30

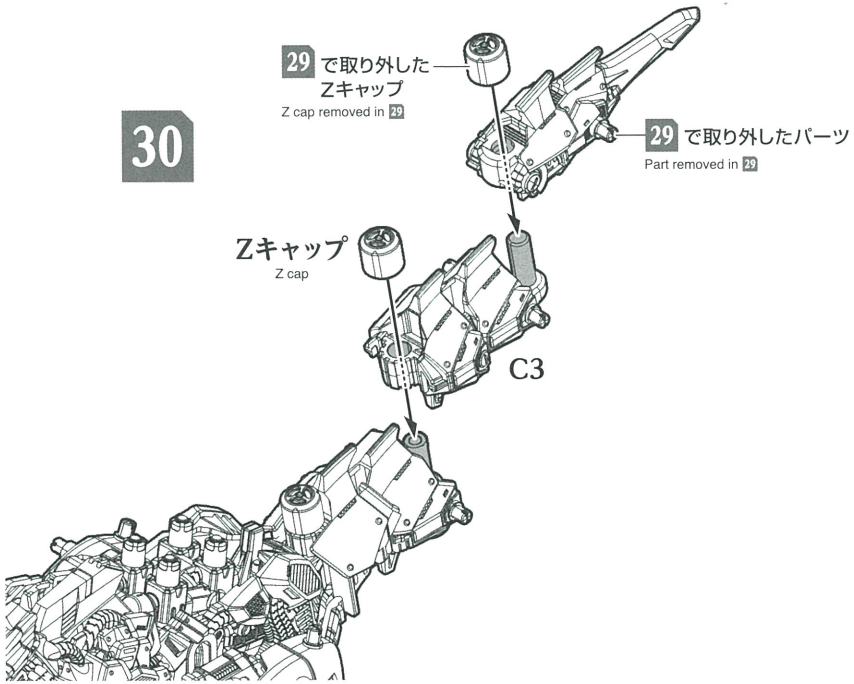

31

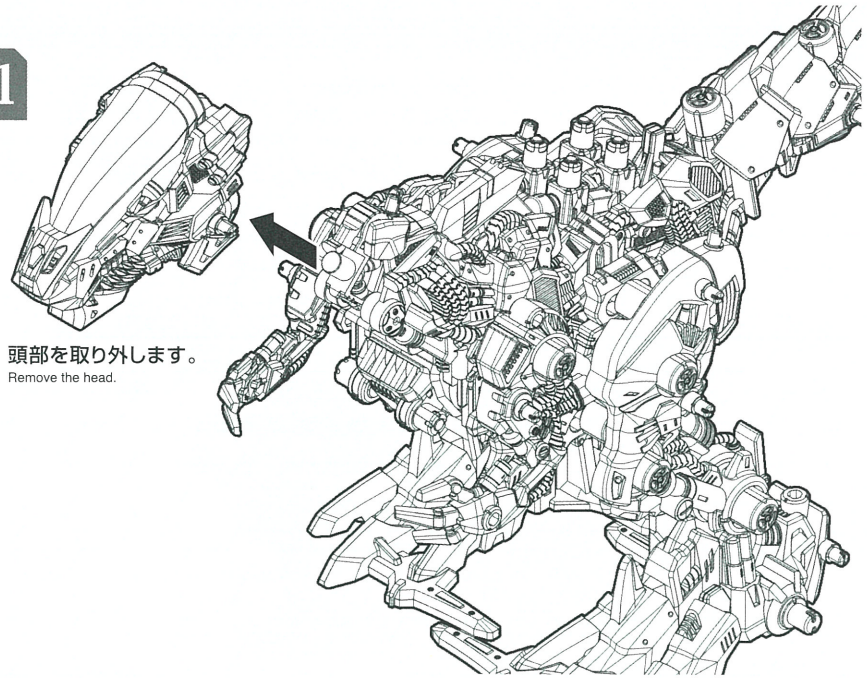

頭部を取り外します。
Remove the head.

32

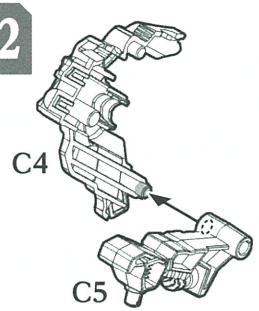

横から見た図 Side view

33

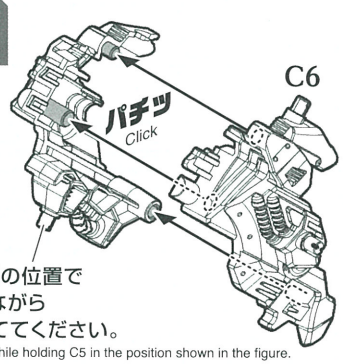

C5を図の位置で
押さえながら
組み立ててください。
Assemble while holding C5 in the position shown in the figure.

34

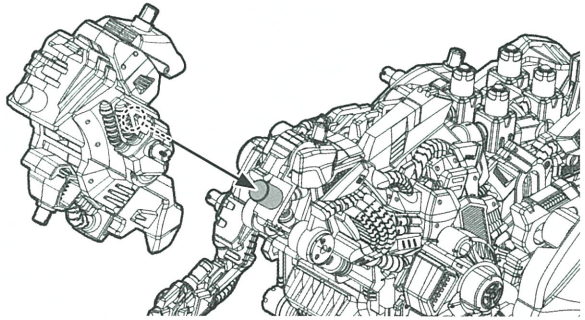

35

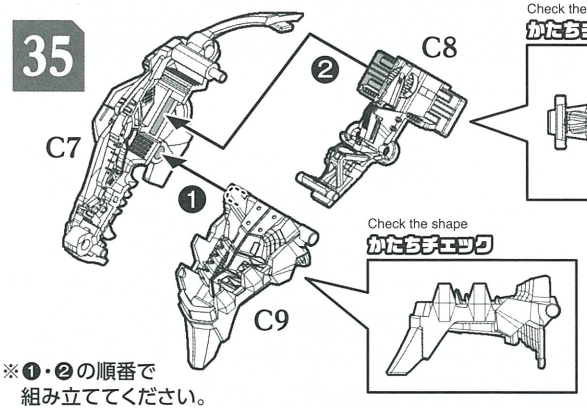

※❶・❷の順番で
組み立ててください。
Assemble in the order of ❶・❷.

キャノピーは色違いで2種類あります。
お好きな方を取り付けてください。
There are two color variations of the canopy.
Choose the color you like and attach the canopy.

36

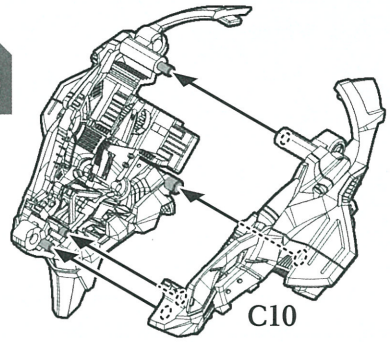

37

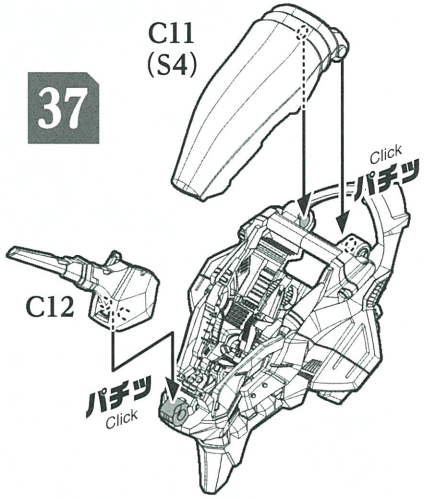

38

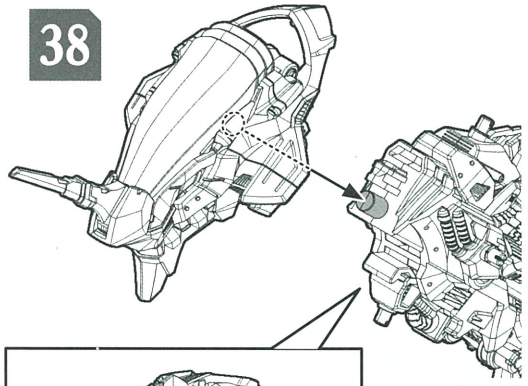

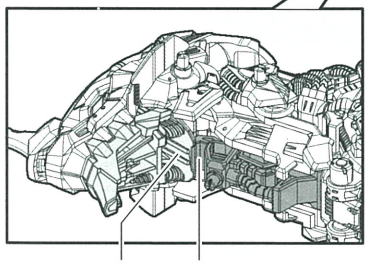

アゴパーツが
喉パーツの前に
来ているか確認
してください。
Check that the jaw part is positioned
in front of the throat part.

39

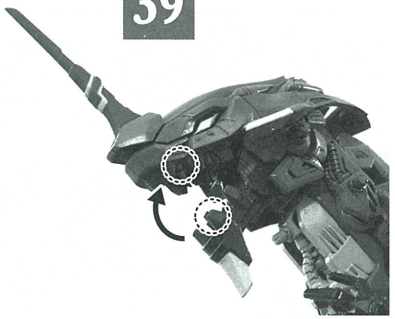

顎の上下パーツを閉じ、通常歩行時に
口が開閉しないようロックしてください。
Close the upper and lower jaw parts and lock them so that
the mouth does not open or close during normal walking.

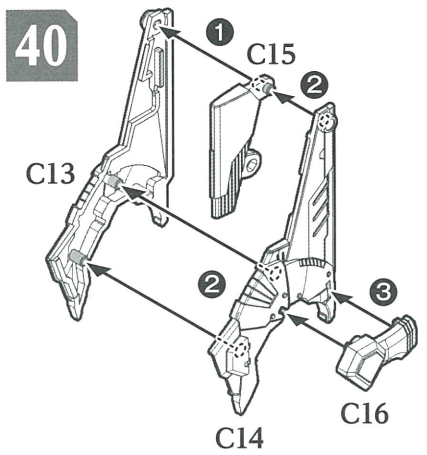

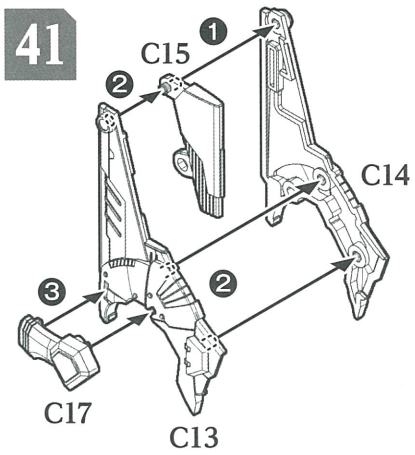

※❶～❸の順番で組み立ててください。
Assemble in the order of ❶ to ❸.

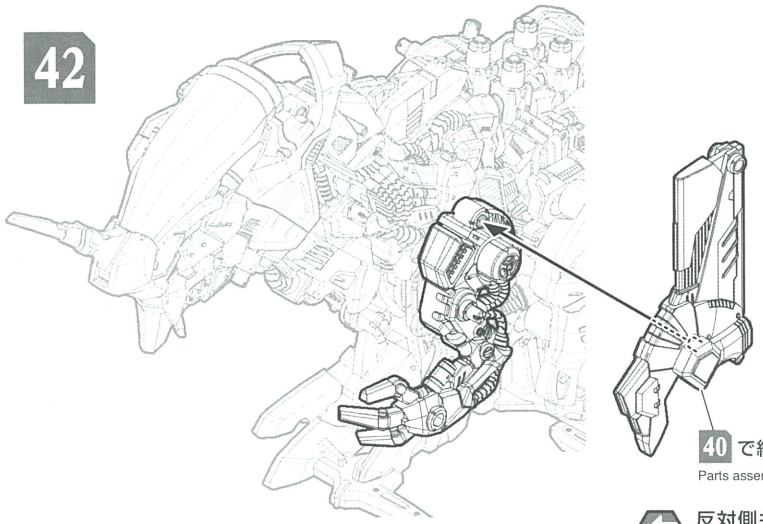

40 で組んだパーツ
Parts assembled in 40

反対側も同様に
取り付けてください。
Attach on the opposite side in the same way.

41 で組んだパーツ
Parts assembled in 41

汎用獣型決戦兵器ゼノレックス試験初号機 組み換え完了

Multipurpose Beast-type Decisive Weapon Xeno Rex Test Type-01 Reassembly Complete

汎用獣型決戦兵器ゼノレックス試験初号機
XENO REX TEST TYPE-01

パイロット搭乗方法 How to Insert the Pilot

パイロットフィギュアを搭乗、もしくはエントリープラグを挿入することができます。
Either the pilot figure or Entry Plug can be inserted.

ゼノレックス試験初号機 起動実験

Xeno Rex Test Type-01 Activation Test

Put your assembled ZOIDS into action!
組み立てたゾイドを起動せよ！

ゼノレックス試験初号機 通常歩行

Xeno Rex Test Type-01 Normal Walking

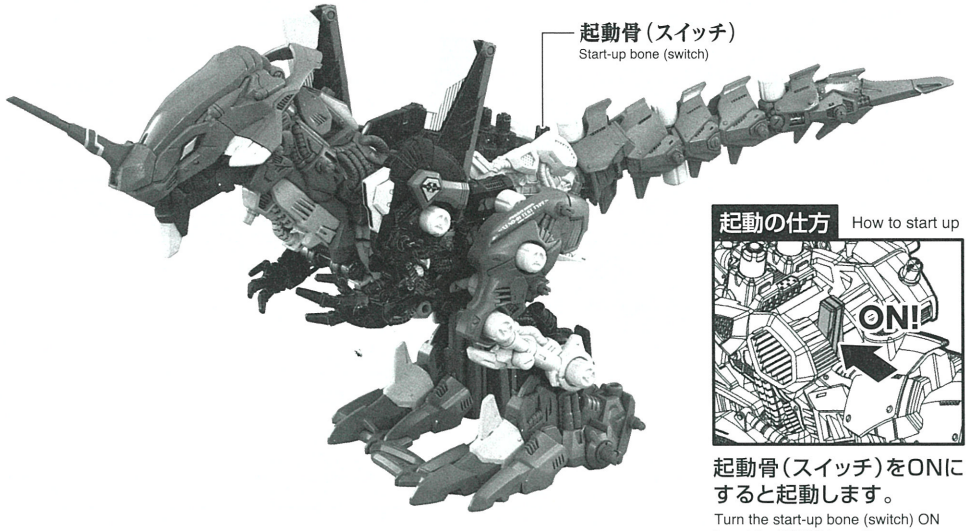

起動の仕方 How to start up

起動骨（スイッチ）をONにすると起動します。

Turn the start-up bone (switch) ON to set the ZOIDS in motion.

ゼノレックス試験初号機 暴走状態

Xeno Rex Test Type-01 Berserk Mode

顎の上下パーツを開きロックを外すことで暴走状態となり、口を開閉しながら走行します。

Opening the upper and lower jaw parts and unlocking them activates Berserk Mode, causing it to run wild while opening and closing its mouth.

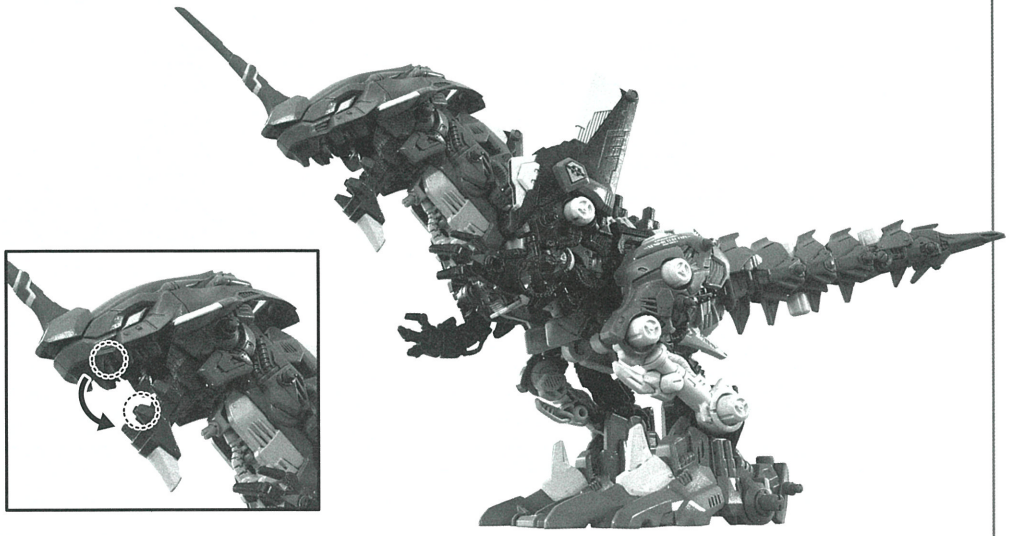

武器の取り付け

How to Attach Weapons

43

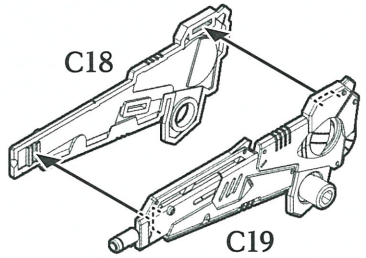

同じ物を2個組み立ててください。

Assemble 2 identical parts.

44

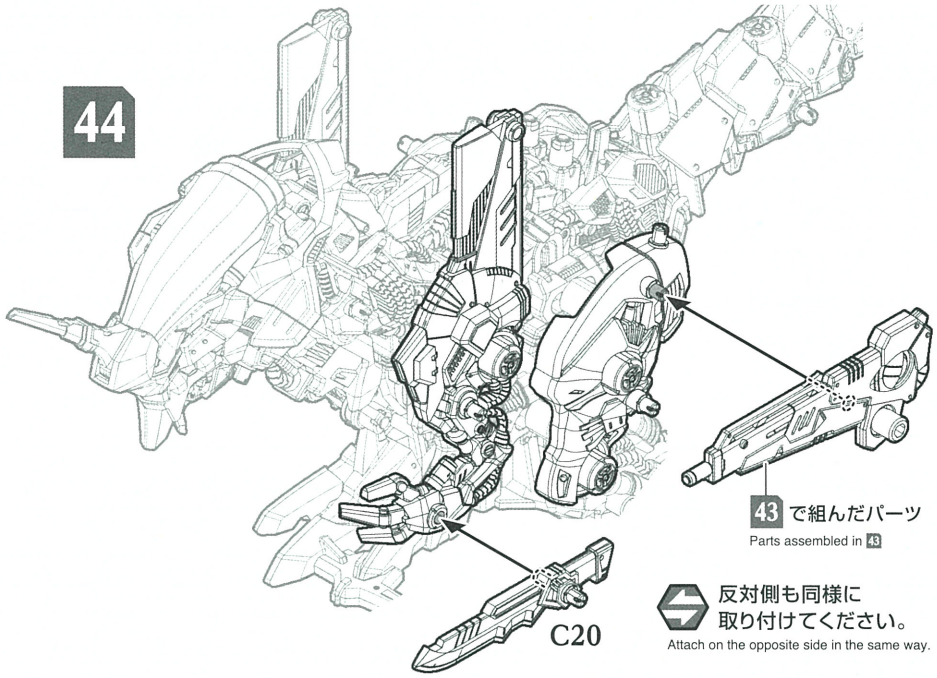

43 で組んだパーツ

Parts assembled in 43

反対側も同様に取り付けてください。

Attach on the opposite side in the same way.

45

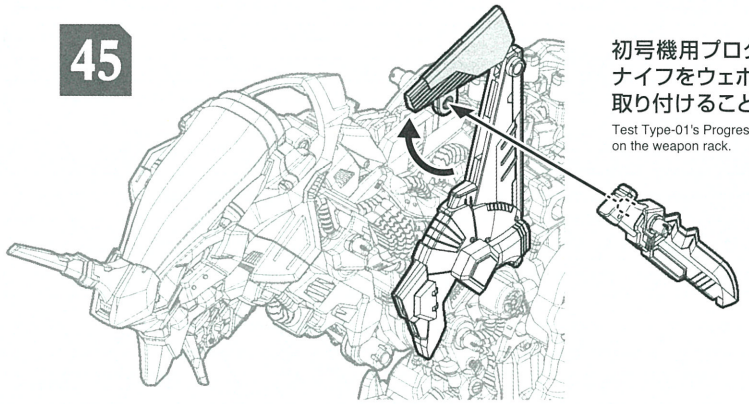

初号機用プログレッシブナイフをウェポンラックに取り付けることができます。

Test Type-01's Progressive Knife can be mounted on the weapon rack.