MPG Style Gen.

MPG-17 AUTOBOTS COMMANDER **OPTIMUS PRIME Style Gen.**

MPG-17 オートボット / 総司令官

# オプティマスプライム Style Gen.

## ■「取扱説明書」■

この度は、タカラトミー「トランスフォーマー オートボット/総司令官 MPG-17 オプティマスプライム Style Gen.」をお買い上げいただきまして、誠にありがとうございます。ご使用の前に、この取扱説明書（本書）をよくお読みください。また、読み終わった後は必ず保管しておいてください。

※写真及びイラストは、商品と異なる場合があります。

## ⚠注　意（ちゅうい）

●この商品は対象年齢15才以上です。小さなお子様には絶対に与えないでください。●小さな部品があります。誤って飲み込むなど思わぬ事故の危険がありますので小さなお子様には絶対に与えないでください。●尖っている部品があります。取り扱いには十分注意してください。●付属の武器で人をつつく、たたく等の乱暴な遊びをしないでください。●ロボットの関節などに指をはさまないようご注意ください。●ぶつけたり、振り回すなどの乱暴な遊びをしないでください。●可動部のスキマには指などを入れないでください。はさまれてケガをする恐れがあります。●プラスチック袋を頭から被ったり、顔を覆ったりしないでください。窒息する恐れがあります。●不測の事故の恐れがありますので、ご使用後は3才未満のお子様の手の届かないところに保管してください。

〈使用上の注意〉○ご使用の前に「取扱説明書（本書）」をよくお読みください。また読み終わった後は必ず保管しておいてください。○各パーツは無理に曲げたり、引っ張ったりしないでください。○本体を上から押し付けないでください。本体が倒れたり、部品が外れたりする場合があります。○本体をディスプレイする時は、本体が倒れる恐れがありますので不安定な場所にディスプレイしたり、安定性の悪いポージングでディスプレイしないでください。○本体を持ち運ぶ際は取り付けた部品等を持たず、本体をしっかりと持って運んでください。○製品の仕様上、変形の動作を行うと彩色部が剥がれたり、色移りする場合があります。また変形時や部品のつけ外しの際に部品が白くなる事があります。予めご了承ください。○本製品を樹脂製の家具等の上に長時間置くと色が移ったり、貼り付いたりする場合があります。○包装材は開封後すぐに捨ててください。

**対象年齢15才以上**

大人向け商品です。玩具ではありません。
Model for adult collectors This is not a toy

TAKARA TOMY


株式会社 タカラトミー
〒124-8511 東京都葛飾区立石 7-9-10


製品のお買い上げ時期によって同一製品の中にも多少異なるものや、パッケージの写真やイラストなどと異なる場合がございますがご了承ください。製品につきましては、万全の注意をはらって製造に当たっておりますが、万一お気付きの点がございましたら下記までご連絡ください。

タカラトミーグループ お客様相談室　おかけ間違えのないようご注意ください
製品の修理などについては下記お客様相談室までお問い合わせください
0570-041031 電話受付時間 10～17時 月曜日～金曜日（土日・祝日を除く）
タカラトミーサポート 検索
本製品のお客様サポートは日本国内でのご購入かつ日本国内からのお問い合わせに限ります。
(Customer service is only available in case this product purchased in Japan and inquired from Japan domestic.)

●たのしいタカラトミーの情報はインターネットで www.takaratomy.co.jp

© TOMY




**ストライクシールド**
『ウォー・フォー・サイバトロン：トリロジー』で登場した新装備。アックスへと変形する攻防一体型のシールドである。

**エナジーアックス**
G1アニメから登場する武器で、劇中では腕から展開。『ONE』ではマトリクスの力の発現としても描写された。




**レーザーライフル**
オプティマスを象徴する愛銃。出力調整や精密射撃にも対応する。デザインはG1アニメに基づいている。

**エナジーブレード**
実写映画シリーズに登場する近接武器。腕から展開される設定は、エナジーアックスの現代的再解釈ともいえる。

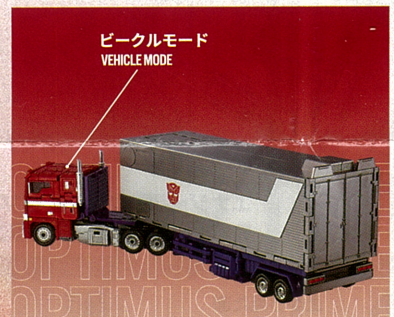


80年代仕様のクラシックなトラクターヘッドを再現したアースモード（地球での姿）。後輪はダブルタイヤ仕様。背面のキャブガードなど、実写映画版の意匠も随所に反映されている。

※セット内容以外は別売りです。
※本商品以外の別売り品は販売を終了していることがございます。




オートボットのリーダーにのみ継承が許される叡智の結晶体。歴代リーダーたちのスパーク（魂）が還る場所でもある。



## OPTIMUS PRIME

自由とは、全知的生命体の権利である。あらゆるサーガの基礎となるG1アニメによれば、自由と平和を愛するオートボット司令官オプティマスプライムの誕生は、今からおよそ900万年前にまで遡る。その頃トランスフォーマーたちの故郷サイバトロン星では、破壊大帝メガトロンが率いる悪の軍団ディセプティコンが勃興していた。メガトロンの凶弾に倒れた若き青年オライオンパックスは、その資質を見出され、オプティマスプライムとして復活。ここに善と悪の超ロボット生命体たちによる果てしない戦いが幕を開けたのである。映像革命と謳われたハリウッドの実写映画シリーズでは、最新ＶＦＸによって命を吹き込まれたリアルなオプティマスプライムが、自己犠牲をも辞さず「友」である人類のために戦う姿が描かれた。3DCGアニメーション映画『トランスフォーマー／ONE』では、オライオンパックス時代、メガトロンとの深い友情と、決定的な離別の物語が語られる。時代や作品とともに、その姿だけでなく、オプティマスプライムの人格もまた複雑さと深みを増し、常に進化し続けているのだ。「オプティマスプライム Style Gen.」では、G1アニメをはじめとする従来のスタイリングに加え、歴代オプティマスプライムの多様な要素を融合。現代にふさわしい、次世代に向けた新たなるオプティマスプライムがここに誕生したのである。

## CONTENTS

※セット内容以外は別売です。

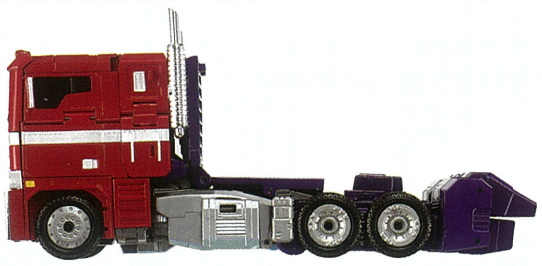
オプティマスプライム Style Gen.本体


レーザーライフル


エナジーアックス


エナジーブレード（右）


エナジーブレード（左）


ストライクシールド


マトリクス


TFパワーベース用ジョイント


武器マウント用ジョイント

●取扱説明書（本書）
●キャラクターカード

## ビークルモードへの武器の収納

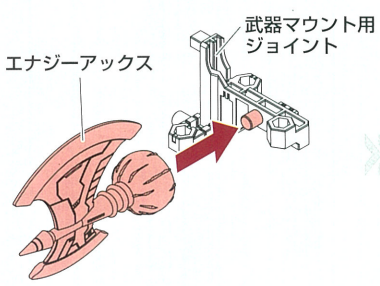


エナジーアックスを武器マウント用ジョイントに取り付けます。

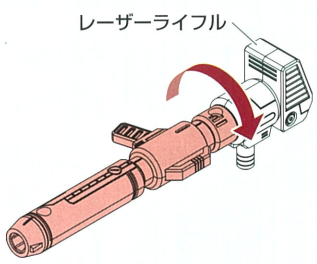


図のパーツを回転させます。

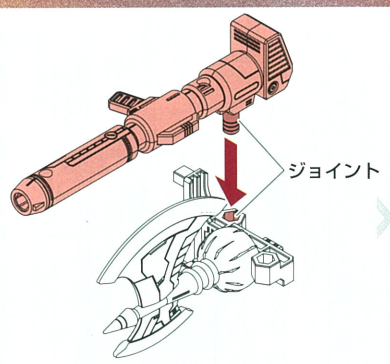


レーザーライフルを図のパーツに取り付けます。

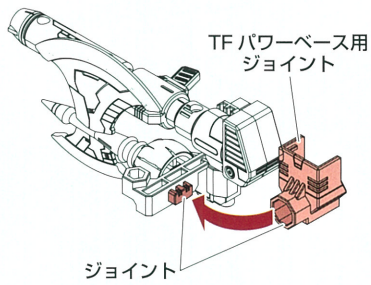


TFパワーベース用ジョイントを図のパーツに取り付けます。

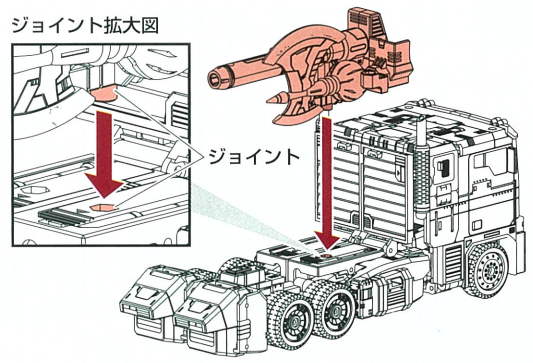


図のパーツを本体（ビークルモード）に取り付けます。

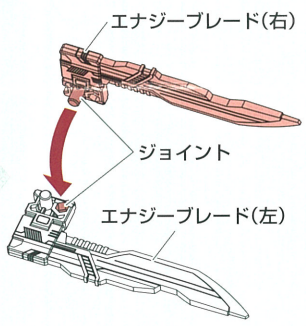


エナジーブレード（右）をエナジーブレード（左）に取り付けます。

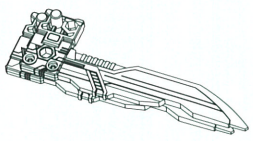

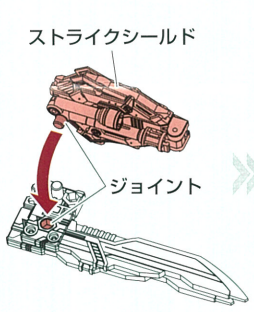


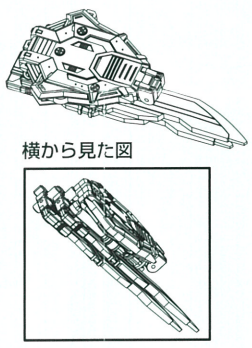


ストライクシールドをエナジーブレードに取り付けます。

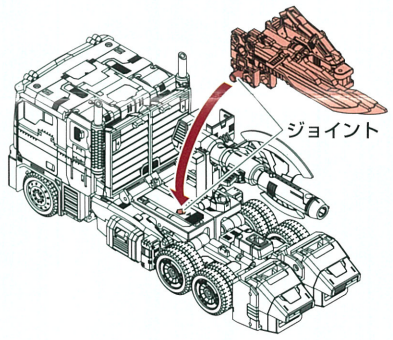


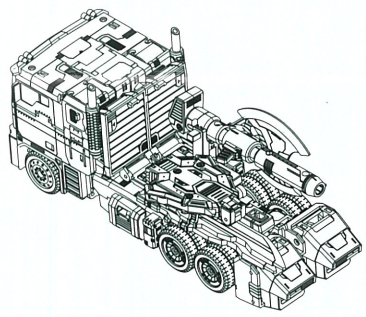

図のパーツを本体（ビークルモード）に取り付けます。

## コンテナ（別売）への武器の収納

※MP-44 コンボイ Ver.3.0 のコンテナは別売りです。

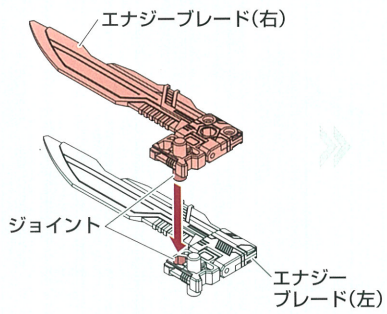


エナジーブレード（右）をエナジーブレード（左）に取り付けます。

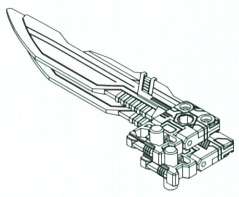

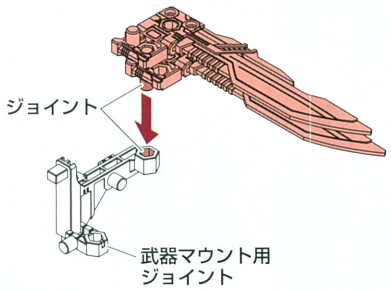


エナジーブレードを武器マウント用ジョイントに取り付けます。

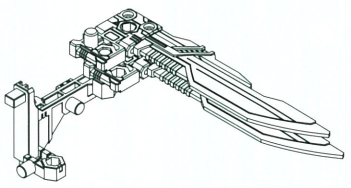

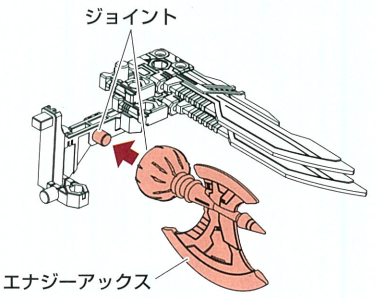


エナジーアックスを図のパーツに取り付けます。

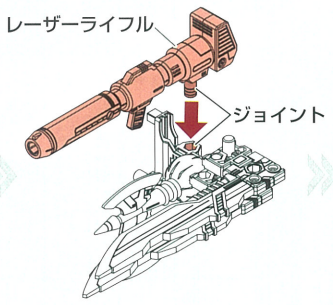


レーザーライフルを
図のパーツに取り付けます。

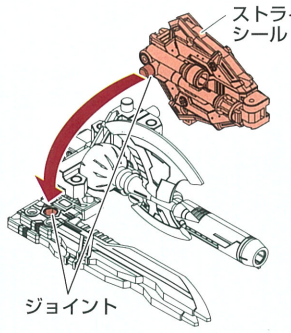


ストライクシールドを
図のパーツに取り付けます。

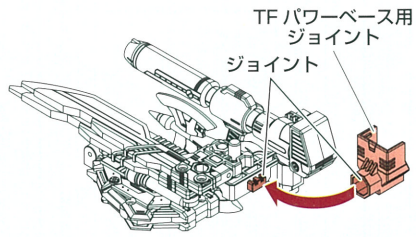


TF パワーベース用ジョイントを
図のパーツに取り付けます。

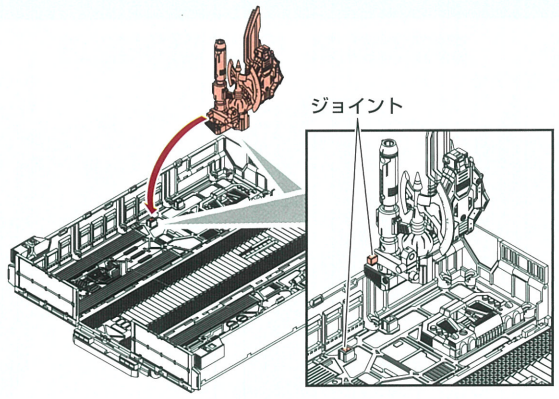


図のパーツをコンテナ(**別売**)に取り付けます。

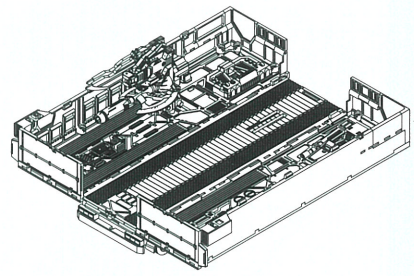

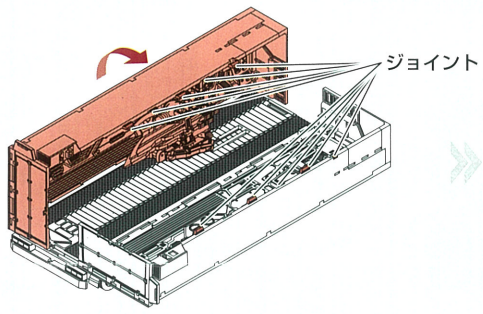


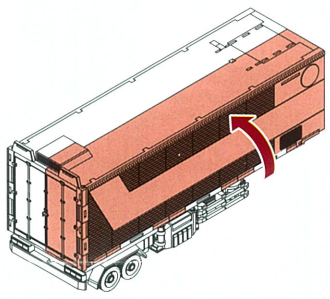

左右のパネルを閉じ、ジョイントで固定します。

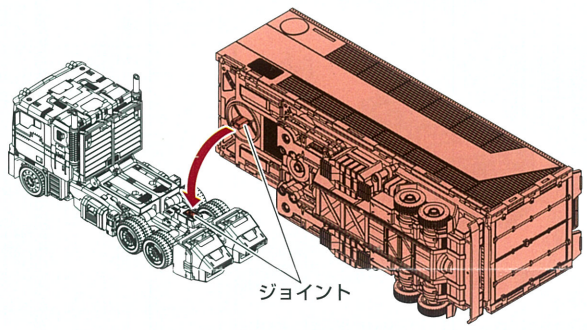


コンテナ(**別売**)を本体(ビークルモード)に取り付けます。

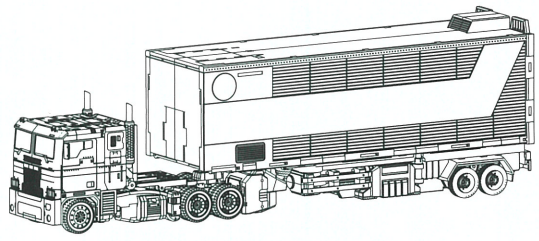

## ロボットモードへの変形

## ビークルモード

※パッケージから取り出した状態で変形を始めます。

横から見た図

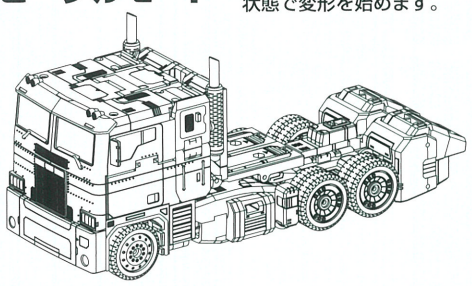

**トランスフォームスタート!!**

**01** 下から見た図

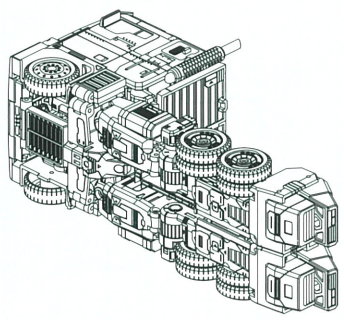

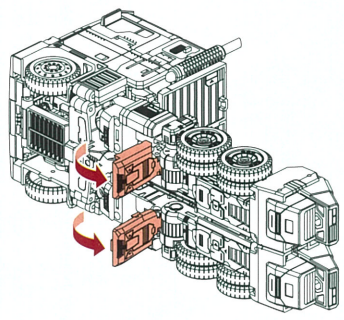

図のパーツを開きます。

**02**

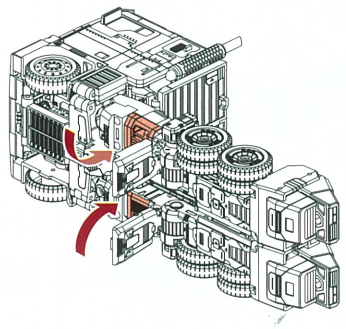

図のパーツを収納します。

**03**

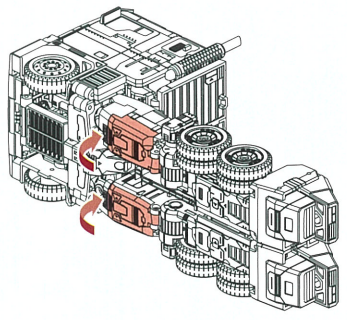

図のパーツを閉じます。

**04**

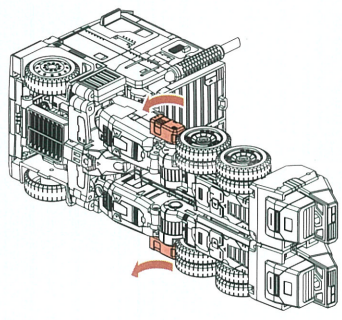

図のパーツを回転させます。

**05** 後ろから見た図

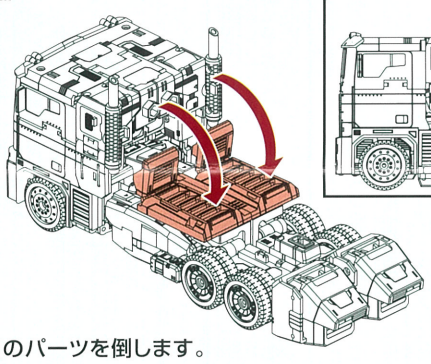

横から見た図

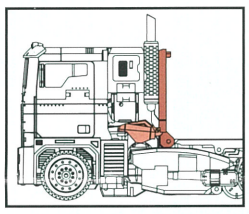

図のパーツを倒します。

**06**

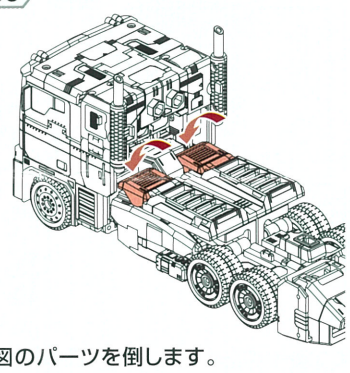

図のパーツを倒します。

**07** 前から見た図　※左右同様

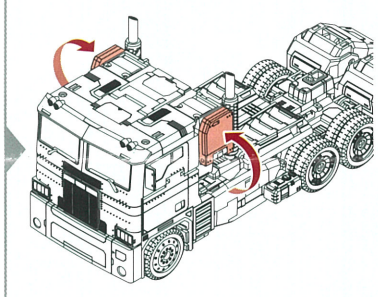

図のパーツを起こします。

**08** 下から見た図

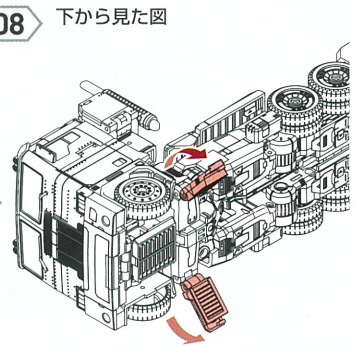

図のパーツを起こします。

**09**

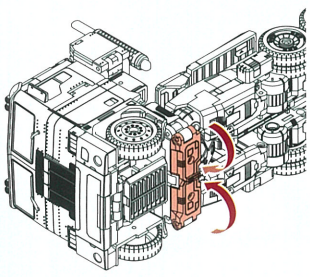

図のパーツを閉じます。

**10** 前から見た図　※左右同様

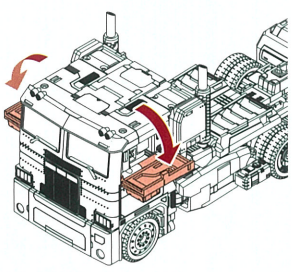

図のパーツを開きます。

**11**

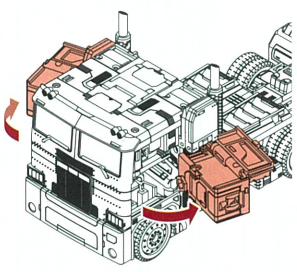

図のパーツを開きます。

**12**

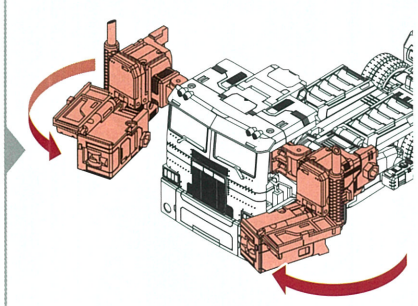

図のパーツを開きます。

**13**

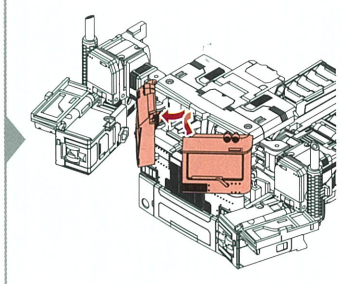

パネルを開きます。

**14**

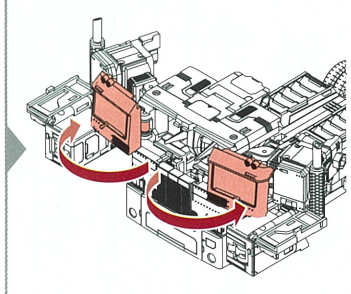

パネルを開きます。

**15** 前から見た図

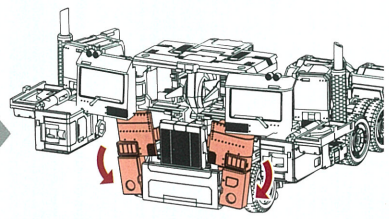

図のパーツを開きます。

**16**

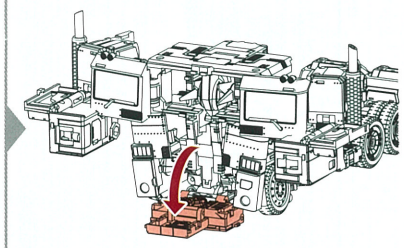

図のパーツを倒します。

**17**

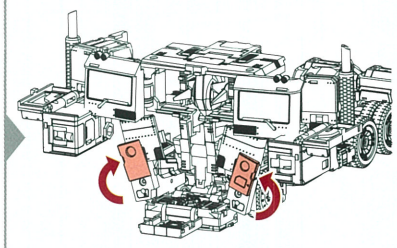

パネルを回転させます。

**18**

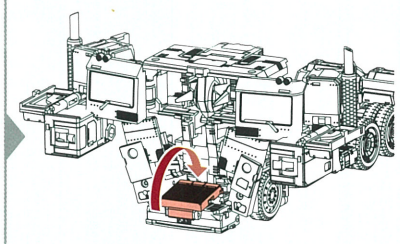

図のパーツを閉じます。

**19**

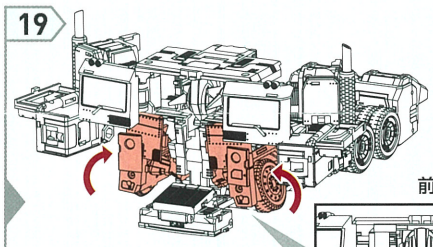

前から見た図

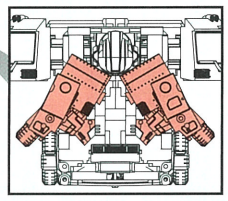

図のパーツを少し広げます。

**20**

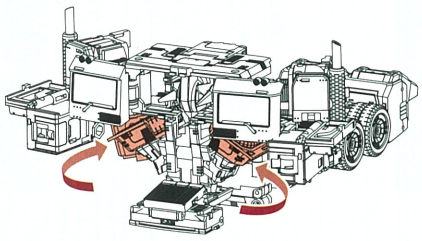

後ろから見た図

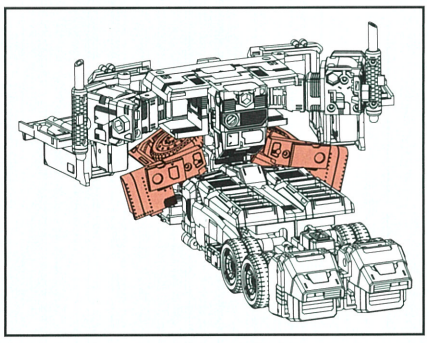

まわりのパーツと干渉しないように調整しながら図のパーツを回転させます。

**21**

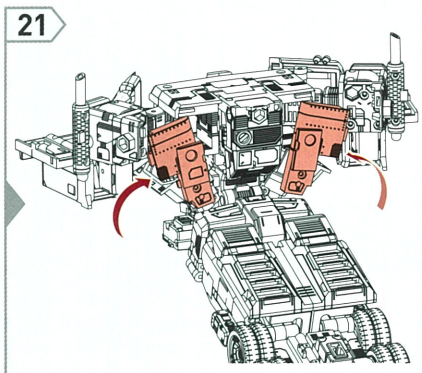

図のパーツを回転させます。

**22**

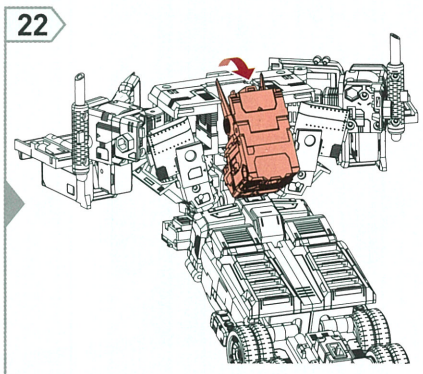

図のパーツを倒します。

**23**

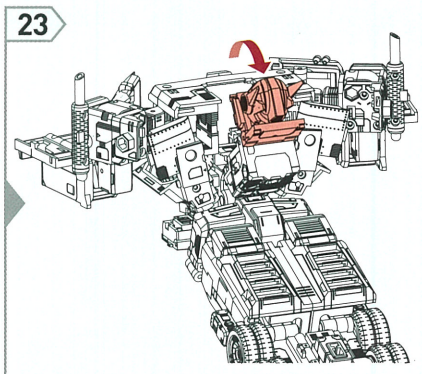

図のパーツを起こします。

24

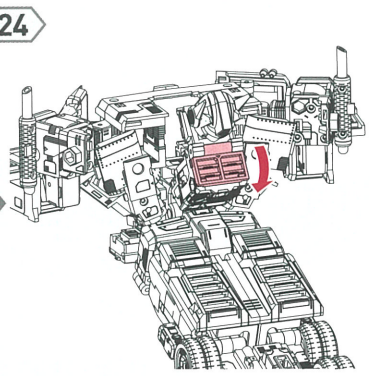

図のパーツを倒します。

25

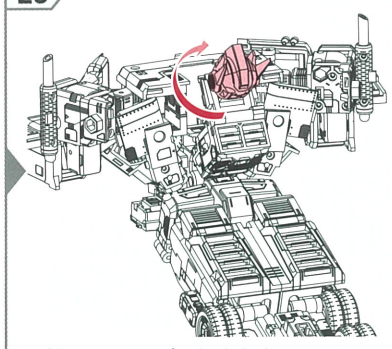

頭部を180°回転させます。

26

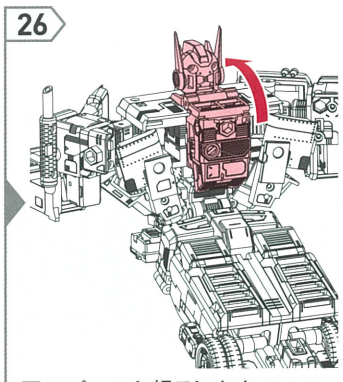

図のパーツを起こします。

上から見た図

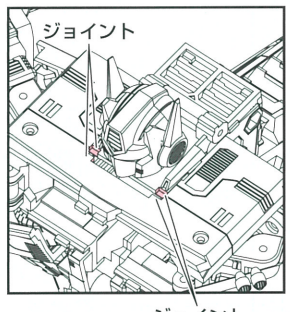


27

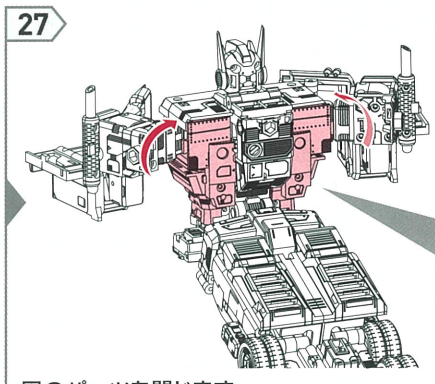

図のパーツを閉じます。

前から見た図

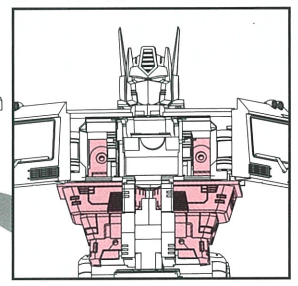

28

前から見た図

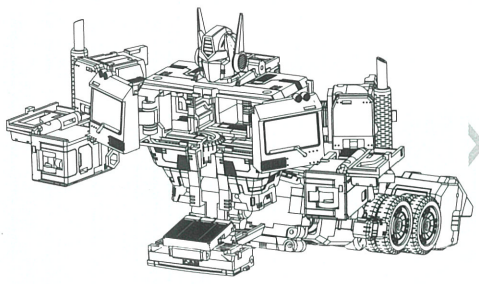

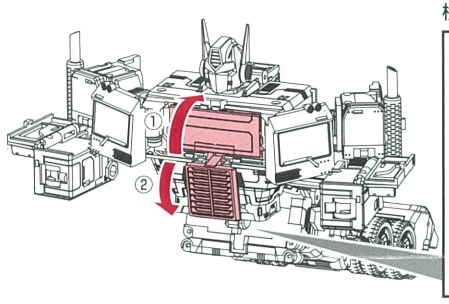


横から見た図

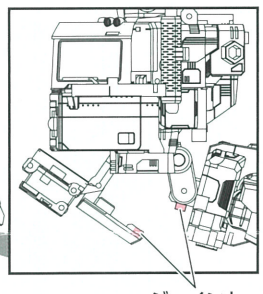


①ジョイントを外し、図のパーツを閉じます。
②腹部のパーツを下ろします。

29

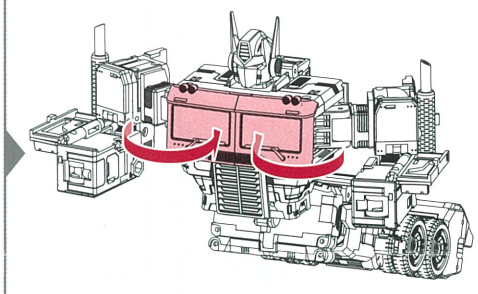

パネルを閉じます。

30

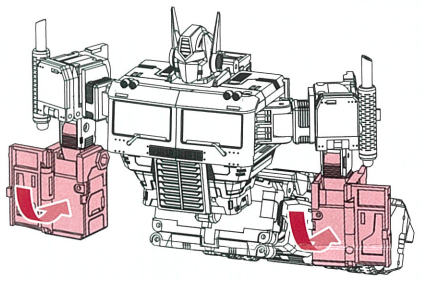

図のパーツを下ろします。

31

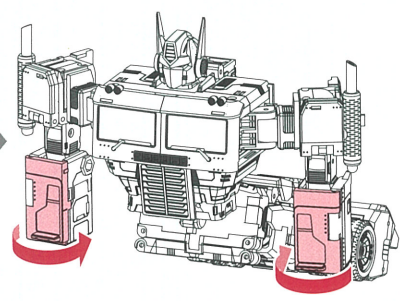

図のパーツを閉じます。

32

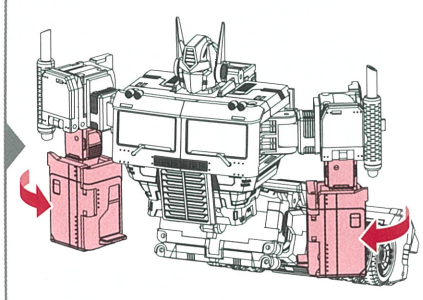

図のパーツを90°回転させます。

33

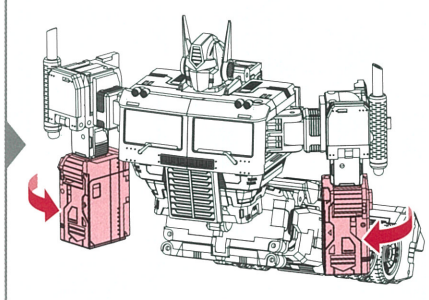

図のパーツを90°回転させます。

34

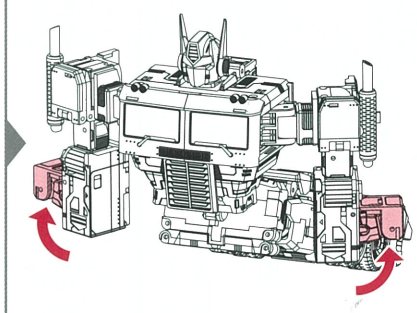

図のパーツを起こします。

35

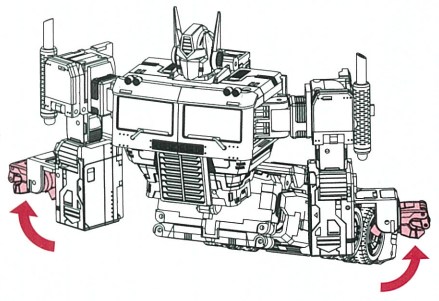

拳を出します。

36

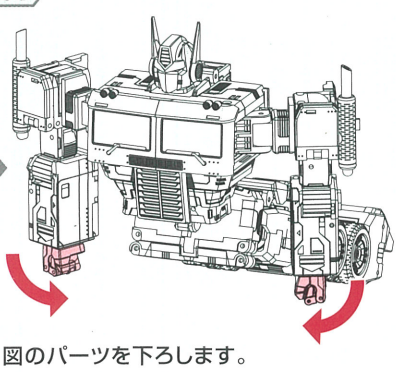

図のパーツを下ろします。

37

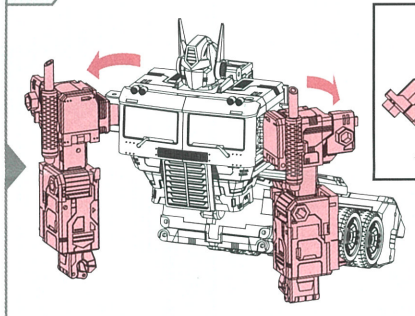

上から見た図

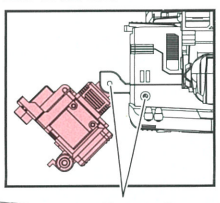


図のパーツを前に出します。

38

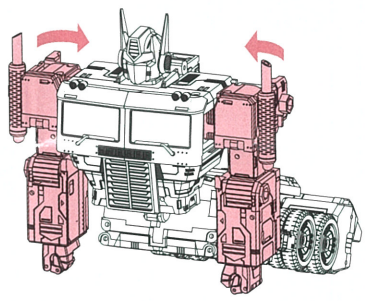

図のパーツを閉じます。

39

後ろから見た図

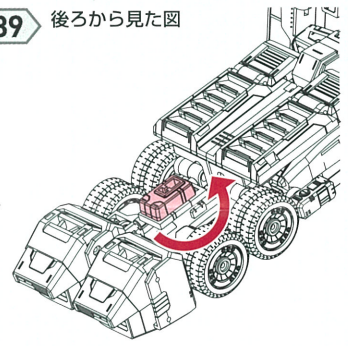

図のパーツを 180°回転させます。

40

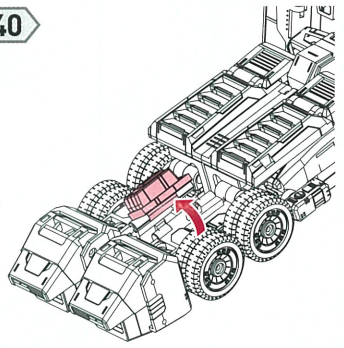

図のパーツを開きます。

41

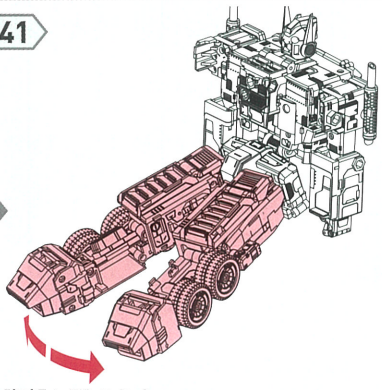

脚部を開きます。

42

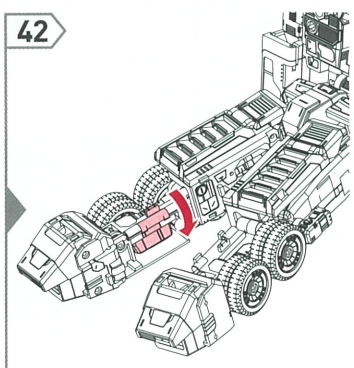

図のパーツを収納します。

43

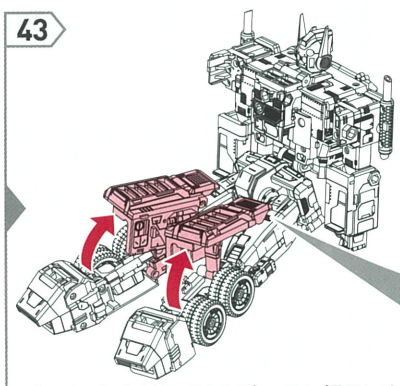

横から見た図

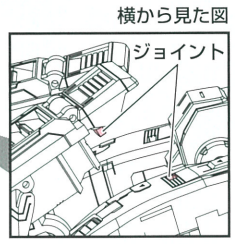


ジョイントを外し、図のパーツを起こします。

44

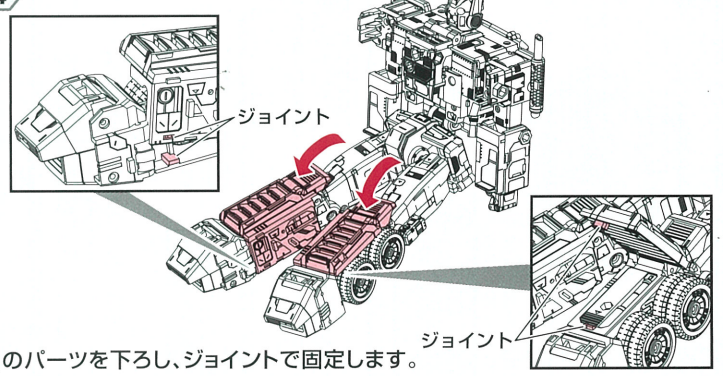


図のパーツを下ろし、ジョイントで固定します。

45

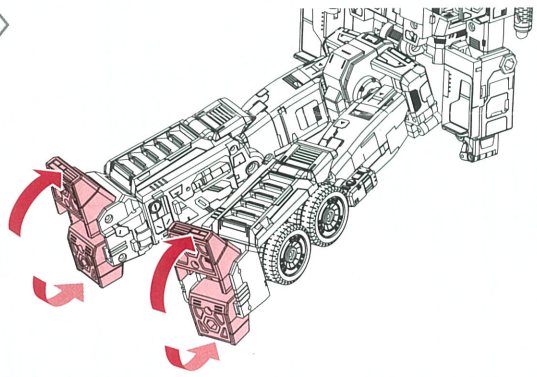

図の各パーツを起こします。

46

前から見た図

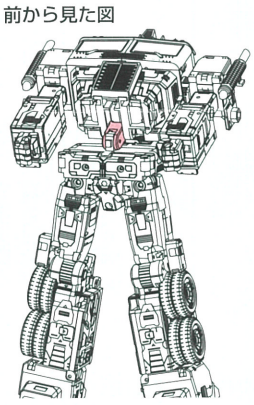

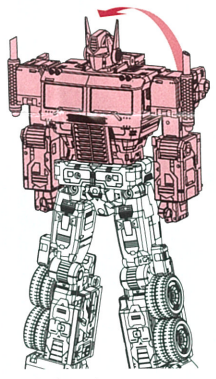

上半身を起こします。

47

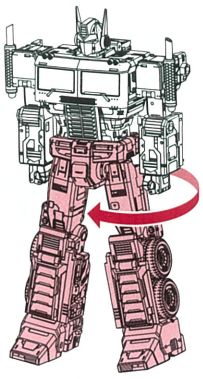

図のパーツを180°回転させます。

48

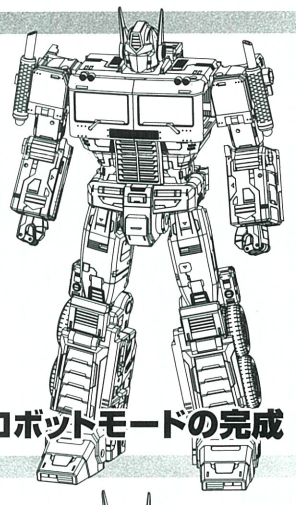

変形前の状態へ戻す場合は番号を逆に戻って下さい。

**ロボットモードの完成**

## マトリクスの取り付け方

前から見た図

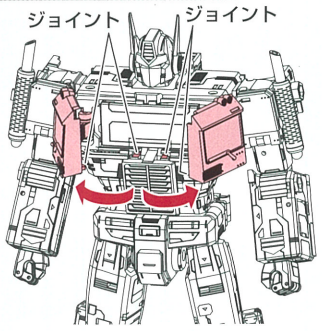


ジョイントを外し、パネルを開きます。

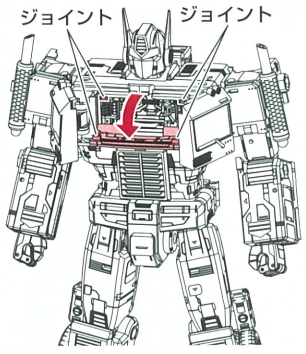


ジョイントを外し、
パネルを開きます。

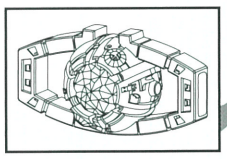

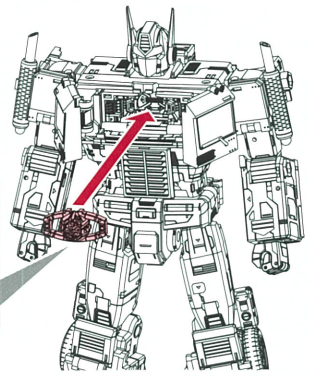

マトリクスを取り付けます。

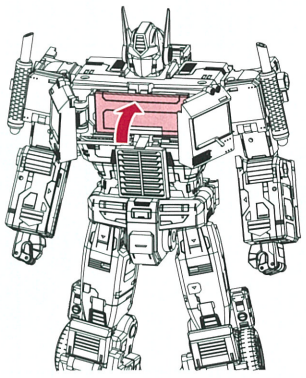

パネルを閉じます。

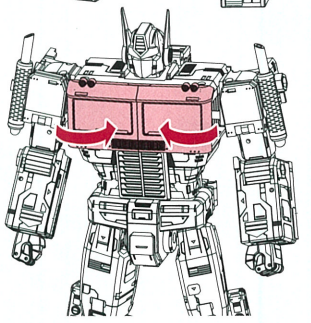

パネルを閉じます。
取り外す場合は、逆に戻って下さい。

## 各パーツのジョイント位置

**ロボットモード**

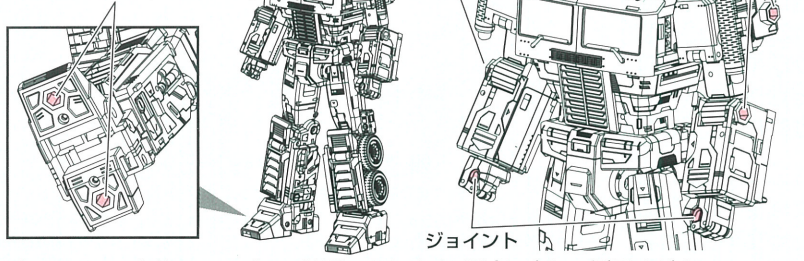


ジョイントは本体のさまざまな箇所にあります。用途に応じて活用ください。

**武器マウント用ジョイント**

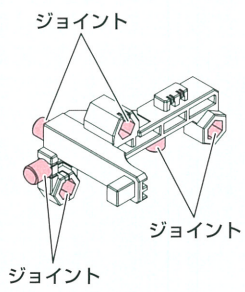


**エナジーブレード**

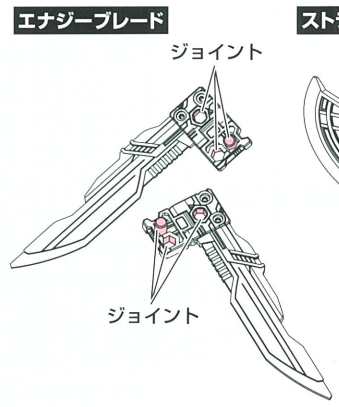


**ストライクシールド(アックスモード)**

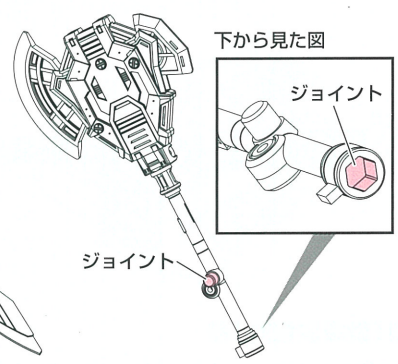


## エナジーブレードの装備

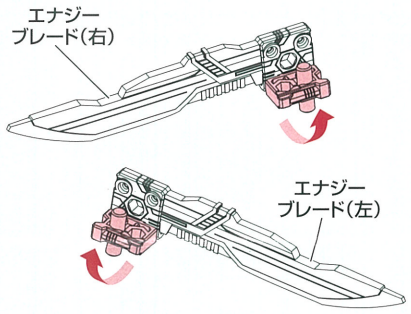


図のパーツを90°回転させます。

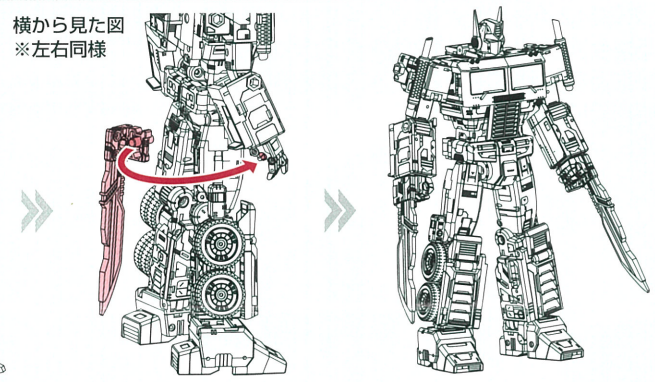


拳の裏側から持たせます。

## エナジーアックスのマウント

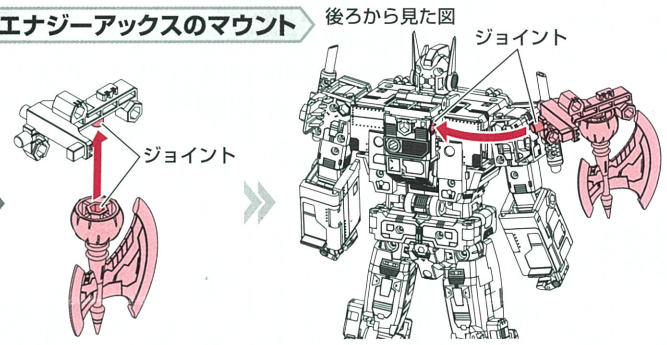


エナジーアックスに武器マウント用ジョイントを取り付けることで
ロボットモード背面にマウントさせる事ができます。

## エナジーブレードのマウント

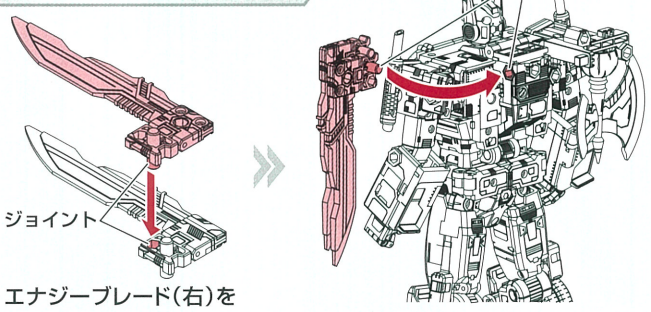


エナジーブレード(右)を
エナジーブレード(左)に
取り付けます。

エナジーブレードをロボットモード
背面にマウントさせる事ができます。

## レーザーライフルのマウント

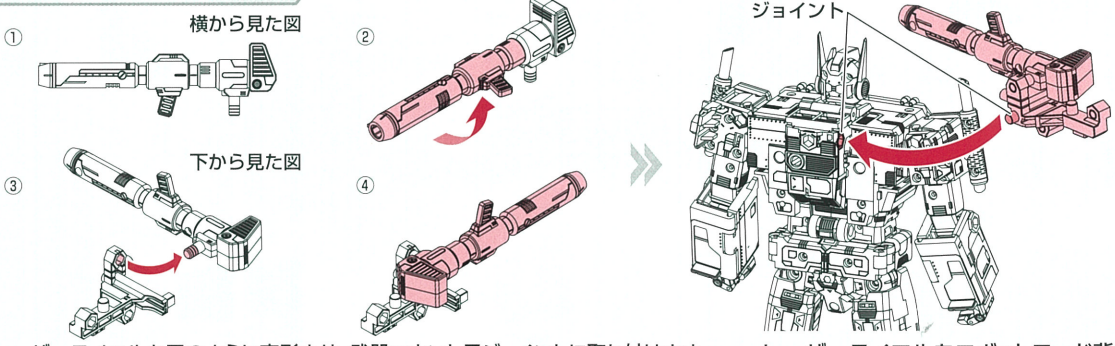


レーザーライフルを図のように変形させ、武器マウント用ジョイントに取り付けます。

レーザーライフルをロボットモード背面にマウントさせる事ができます。

## ストライクシールドの変形(アックスモード)

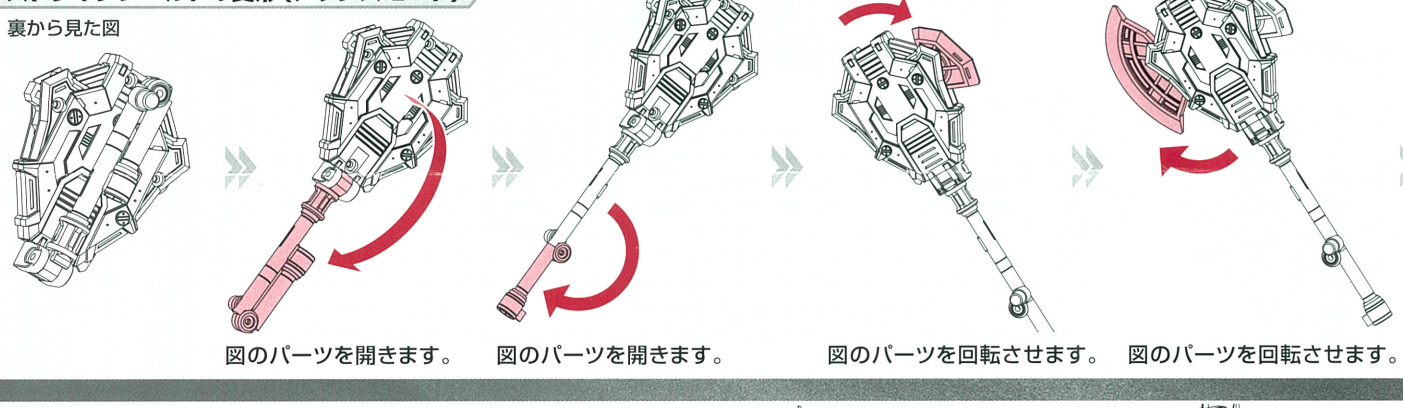


図のパーツを開きます。

図のパーツを開きます。

図のパーツを回転させます。

図のパーツを回転させます。

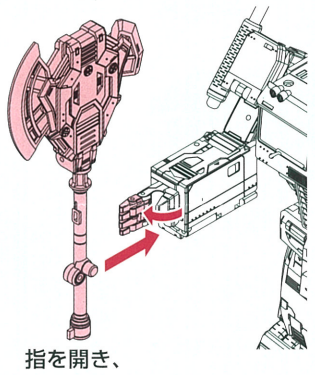

指を開き、
ストライクシールドを持たせます。

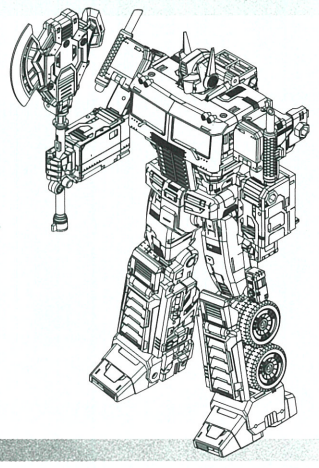

## レーザーライフルの装備

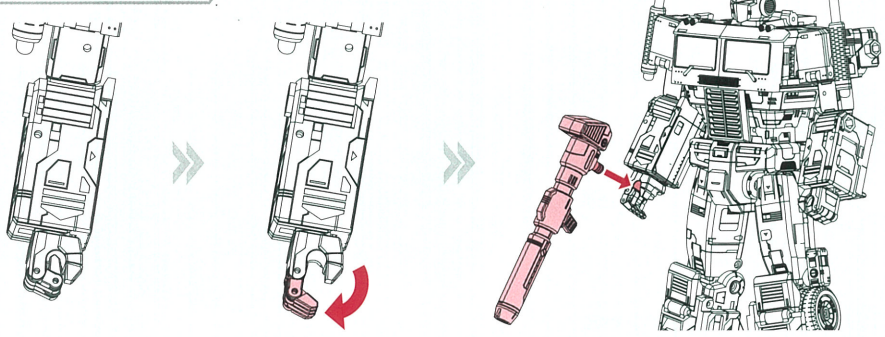


指を開きます。

レーザーライフルを持たせます。

指を閉じます。

## ストライクシールドの装備

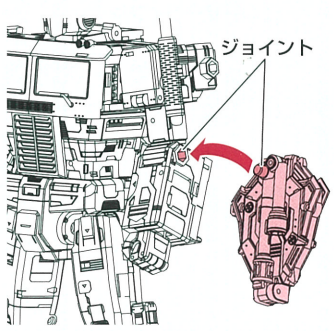


ストライクシールドを取り付けます。

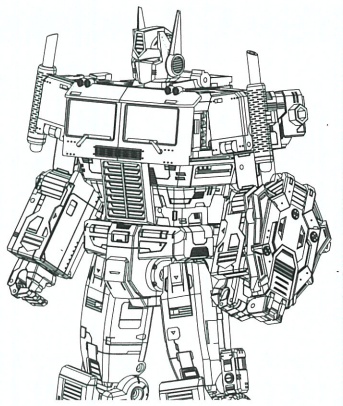

## エナジーアックスの装備

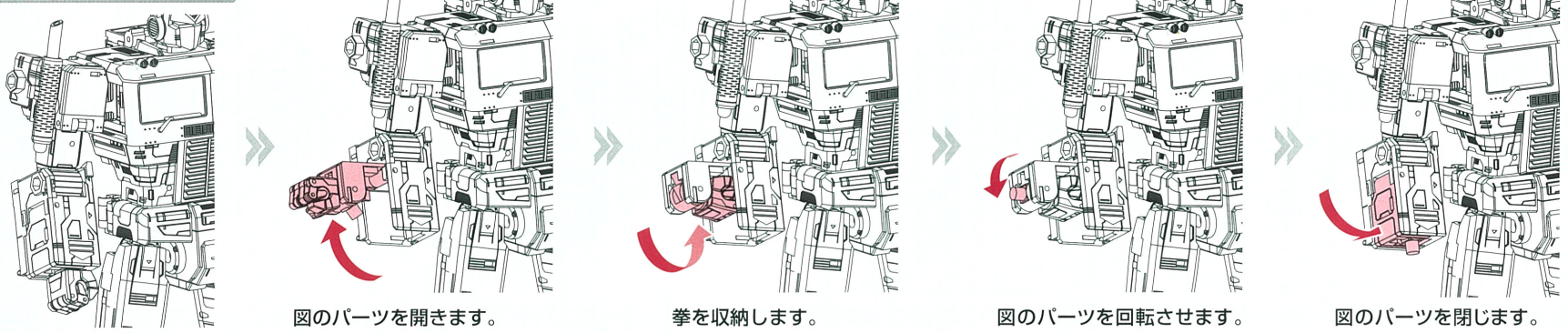


図のパーツを開きます。

拳を収納します。

図のパーツを回転させます。

図のパーツを閉じます。

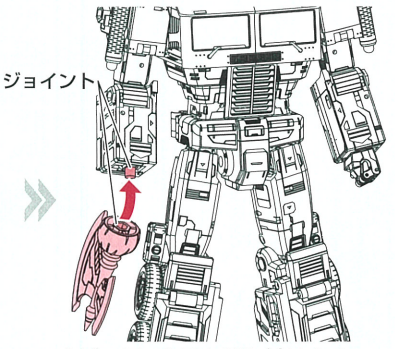


エナジーアックスを取り付けます。
※反対側にも同様に取り付けることができます。

## ディスプレイの仕方

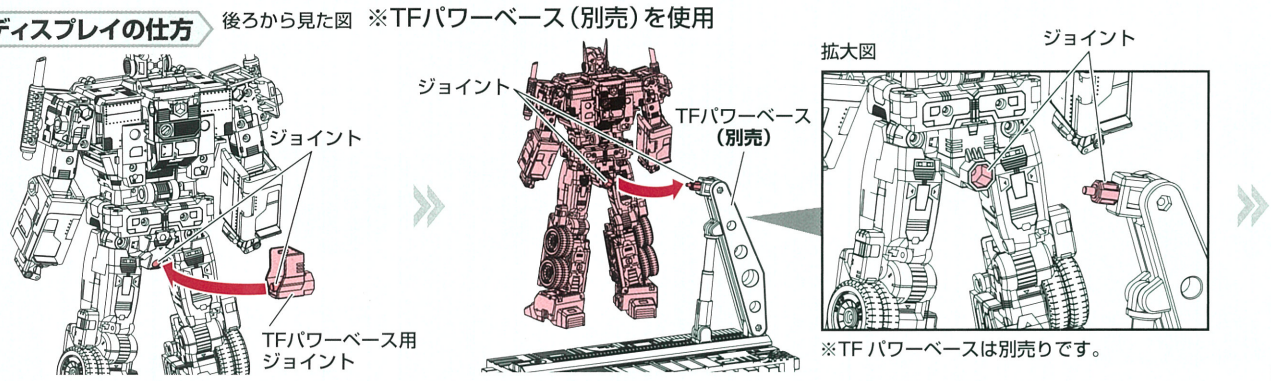


TFパワーベース用ジョイントを取り付けます。

ロボットモード(本体)をTFパワーベース**(別売)**に取り付けます。

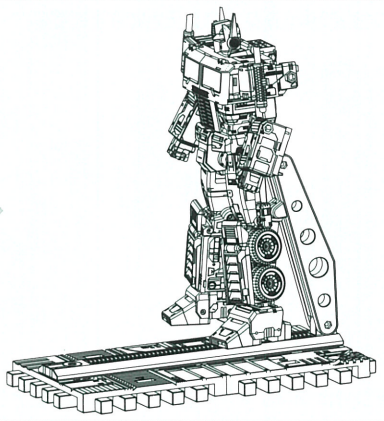

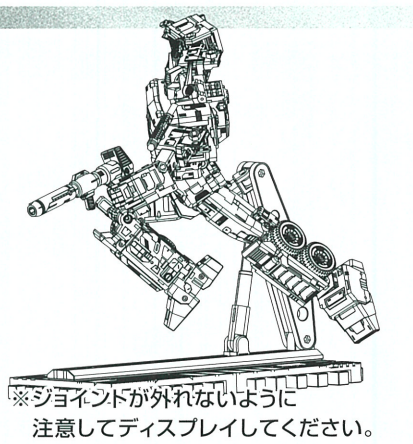

※ジョイントが外れないように
注意してディスプレイしてください。