DIABATTLES X-1
〈BATTLES X-03〉
INSTRUCTION MANUAL

⚠ 注 意（ちゅうい）

●この商品は対象年齢15才以上です。小さなお子様には絶対に与えないでください。●小さな部品があります。誤って飲み込む等思わぬ事故の危険がありますので小さなお子様には絶対に与えないでください。●尖っている部品があります。取り扱いには十分、注意してください。●付属の武器で人をつつく、たたく等の乱暴な遊びをしないでください。●ロボットの関節等に指をはさまないようご注意ください。●ぶつけたり、振り回す等の乱暴な遊びをしないでください。●可動部のスキマには指等を入れないでください。はさまれてケガをする恐れがあります。●この製品には小型の磁石が含まれます。磁石を飲み込んだ場合は、腸壁をこえてくっつき、深刻な感染症を起こす恐れがあります。万一、磁石を飲み込んだ場合にはすぐに医師の診察を受けてください。●プラスチック袋を頭から被ったり、顔を覆ったりしないでください。窒息する恐れがあります。●不測の事故の恐れがありますので、ご使用後は3才未満のお子様の手の届かないところに保管してください。

<使用上の注意>

○ご使用の前に「取扱説明書（本書）」をよくお読みください。また読み終わった後は必ず保管しておいてください。○各パーツは無理に曲げたり、引っ張ったりしないでください。○ダイアクロン隊員の足裏にマグネットを使用してあります。テレビ、ゲーム機、時計、パソコン、磁気ディスク、携帯電話やデジタルカメラ等の磁気記録方式の製品には近づけないでください。磁気で機能異常が起こる場合があります。○本体を上から押し付けないでください。本体が倒れたり、部品が外れたりする場合があります。○本体をディスプレイする時は、本体が倒れる恐れがありますので不安定な場所にディスプレイしたり、安定性の悪いポージングでディスプレイしないでください。○本体を持ち運ぶ際は取り付けた部品等を持たず、本体をしっかりと持って運んでください。○製品の仕様上、変形の動作を行うと彩色部が剥がれたり、色移りする場合があります。また変形時や部品の付け外しの際に部品が白くなる事があります。予めご了承ください。○本製品を樹脂製の家具等の上に長時間置くと色が移ったり、貼り付いたりする場合があります。○包装材は開封後すぐに捨ててください。

株式会社 タカラトミー

〒124-8511 東京都葛飾区立石 7-9-10

製品のお買い上げ時期によって同一製品の中にも多少異なるものや、パッケージの写真やイラストなどと異なる場合がございますがご了承ください。製品につきましては、万全の注意をはらって製造に当たっておりますが、万一お気付きの点がございましたら下記までご連絡ください。

タカラトミーグループ お客様相談室 おかけ間違えのないようご注意ください

製品の修理などについては下記お客様相談室までお問い合わせください

0570-041031 電話受付時間 10～17時 月曜日～金曜日（土日・祝日を除く）

タカラトミーサポート 検索

本製品のお客様サポートは日本国内でのご購入かつ日本国内からのお問い合わせに限ります。

(Customer service is only available in case this product purchased in Japan and inquired from Japan domestic.)

●たのしいタカラトミーの情報はインターネットで www.takaratomy.co.jp

© TOMY

ダイアクロン

1/60 : SCALE DIACLONE WORLD.

TAKARA TOMY

対象年齢15才以上

大人向け商品です。玩具ではありません。

Model for adult collectors.This is not a toy.

DA-119

DIABATTLES X-1
〈BATTLES X-03〉

ダイアバトルスX-1〈バトルスX-03〉

取扱説明書

© TOMY ※写真、イラストと商品は異なる場合があります。

T-SPARK

DA-119

DIABATTLES X-1 〈BATTLES X-03〉

この度は、タカラトミー「DA-119 ダイアバトルスX-1〈バトルスX-03〉」をお買い上げいただきまして、誠にありがとうございます。ご使用の前に、この取扱説明書（本書）をよくお読みください。また、読み終わった後は必ず保管しておいてください。

CONTENTS セット内容

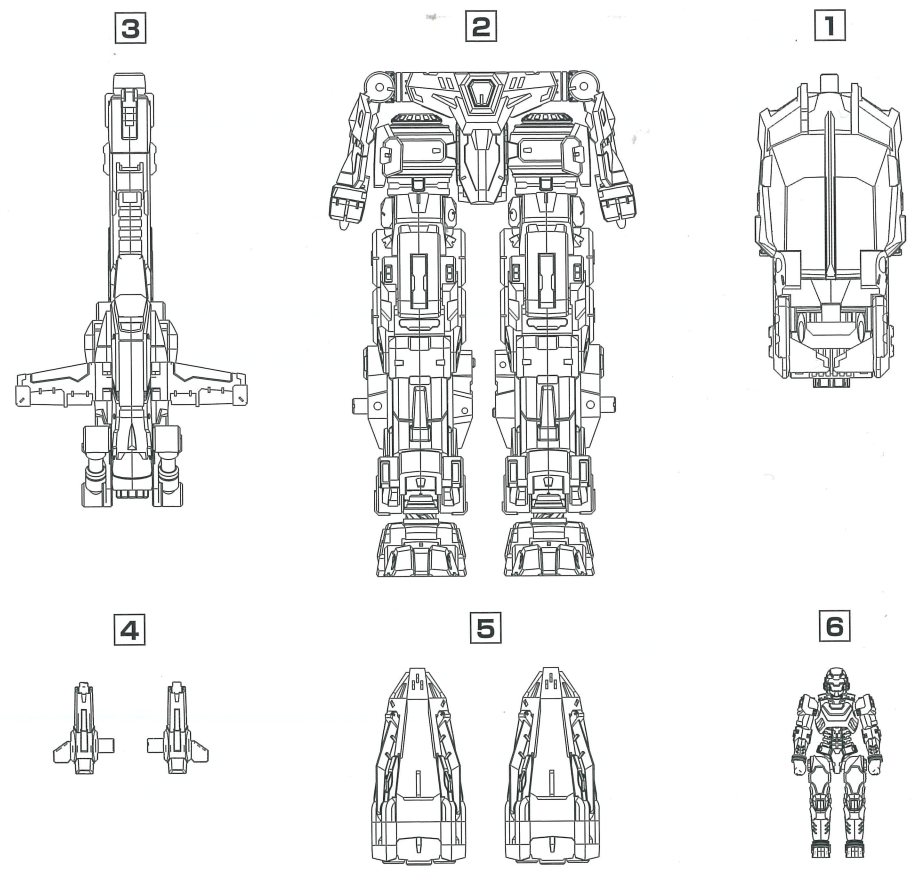

1 バトルスX-03 コックピット ×1
2 ボトムユニット ×1
3 武器A ×1　4 武器B ×2
5 ブースター ×2
6 ダイアクロン隊員 / Ver.2.0 ×1
● パンフレット ×1
● 取扱説明書（本書）×1

DIA-NAUTS ダイアクロン隊員 / Ver.2.0

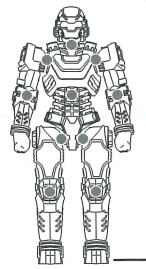

○印が関節部です。ポージング中に関節部が外れる事があります。外れた場合は再セットしてください。

下から見た図

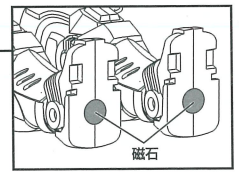

足に磁石が組み込まれています。磁石を利用して鉄板などの上に立たせる事ができます。

BATTLES X-03 DRONE MACHINE MODE:SKY バトルスX-03 ドローンマシンモード：スカイマシンへの変形

バトルスX-03コックピット

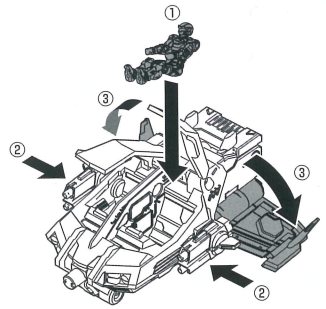

①コックピットハッチを開き、ダイアクロン隊員/Ver.2.0を乗せ、コックピットハッチを閉じます。
②武器Bを左右に取り付けます。③左右の翼を広げます。

1 ボトムユニットの変形

下から見た図

パッケージから取り出した状態から変形を始めます。

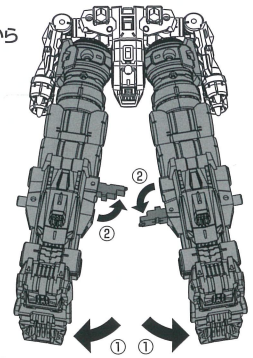

①脚部を開きます。
②図のパーツを開きます。

2

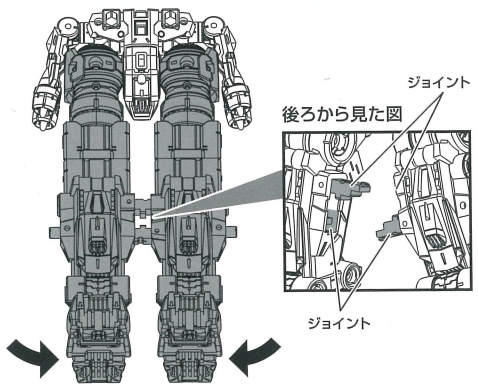

図のパーツを閉じ、ジョイントで固定します。

3 後ろから見た図

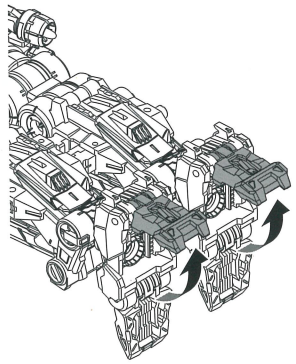

図のパーツを起こします。

4

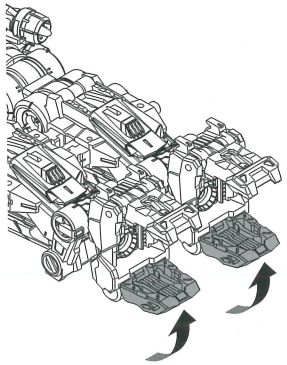

図のパーツを起こします。

5

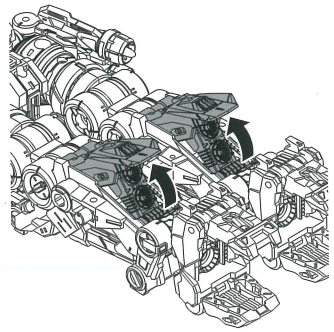

図のパーツを開きます。

6 武器Aをパッケージから取り出した状態から変形を始めます。横から見た図

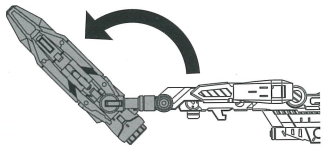

図のパーツを回転させます。

7 上から見た図

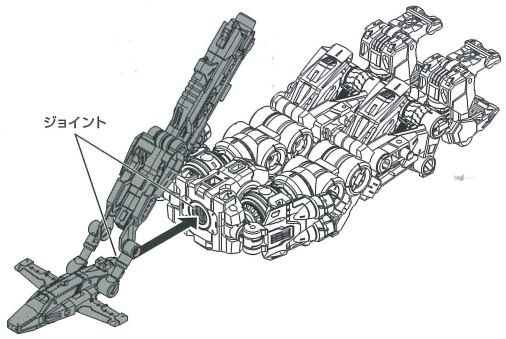

図のパーツをボトムユニットの凹に合わせます。

8

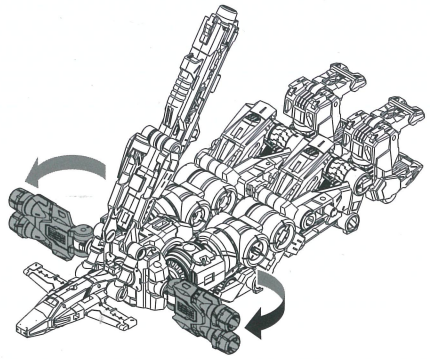

図のパーツを開きます。

9

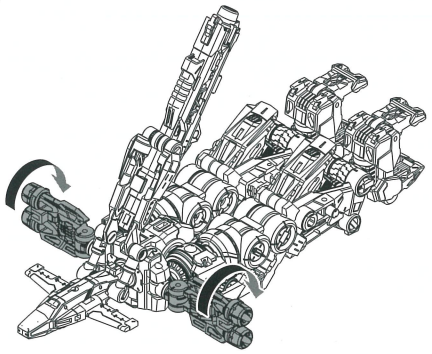

図のパーツを回転させます。

10

上から見た図

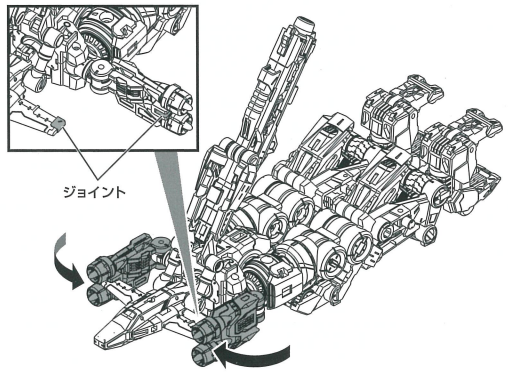

図のパーツを回転させ、ジョイントで固定します。

11 後ろから見た図

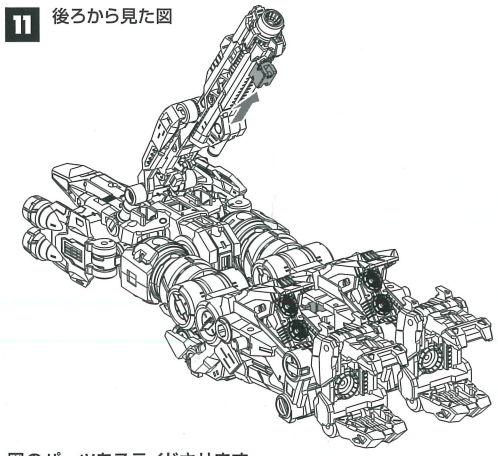

図のパーツをスライドさせます。

12

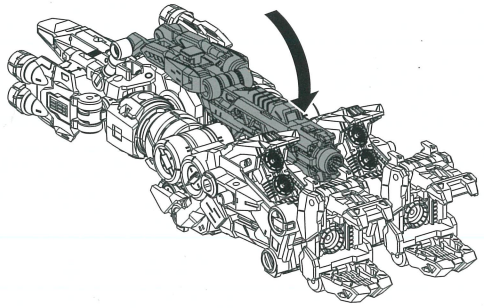

寸法の合う位置に下ろします。

13

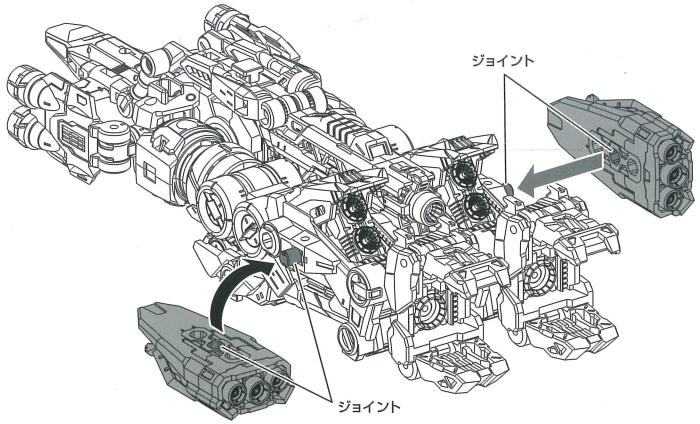

ブースターをジョイントし、固定します。

14

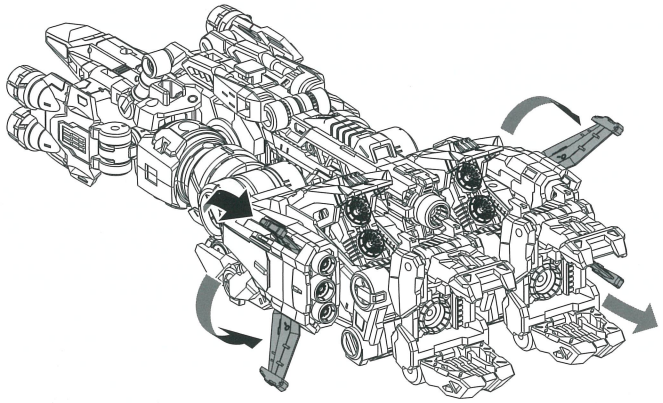

ウイングを広げます。

15 前から見た図

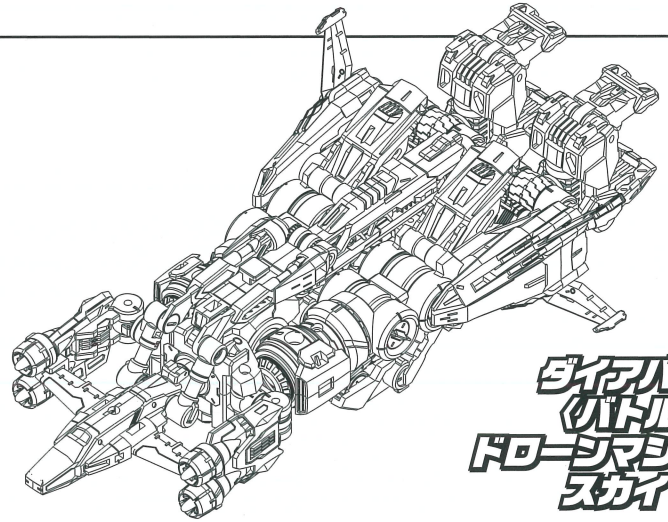

ダイアバトルスX-1〈バトルスX-03〉ドローンマシンモード：スカイマシン完成

BATTLES X-03 DRONE MACHINE MODE:LAND バトルスX-03 ドローンマシンモード：ランドマシンへの変形

1 「バトルスX-03 ドローンマシンモード:スカイマシン」完成状態から変形を始めます。

前から見た図

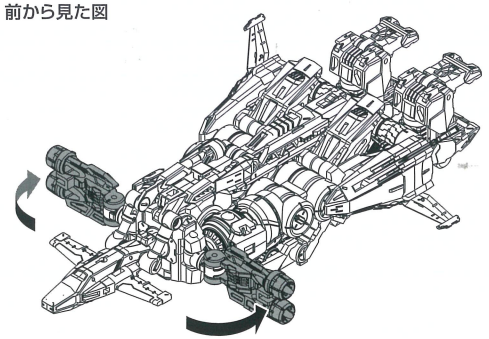

図のパーツを開きます。

2

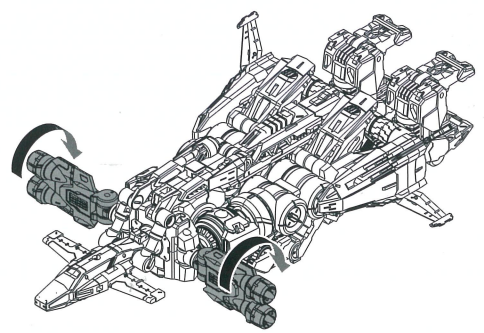

図のパーツを回転させます。

3

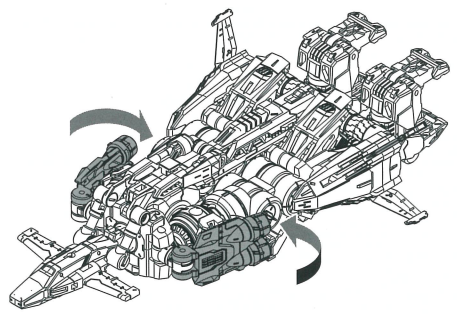

図のパーツを閉じます。

4 横から見た図

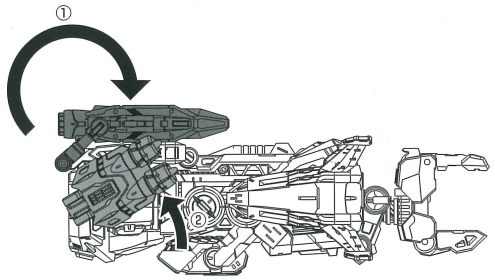

①図のパーツを回転させます。
②図のパーツを回転させます。(左右同様に変形させます。)

5

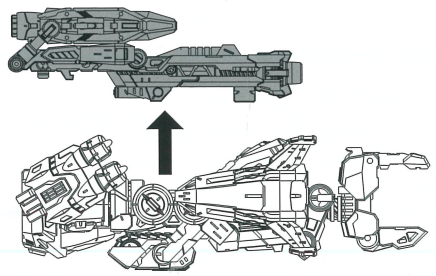

図のパーツを取り外します。

6

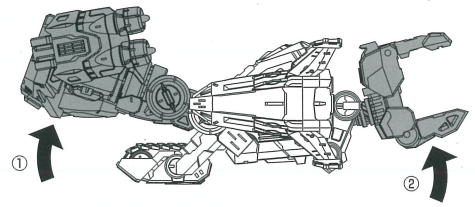

①図のパーツを起こします。
②図のパーツを起こします。

7

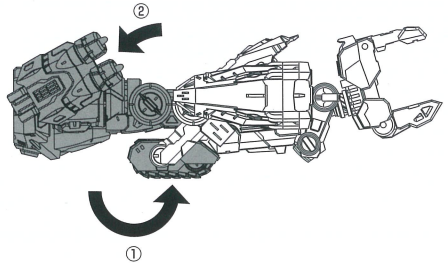

①図のパーツを180°回転させます。
②図のパーツを倒します。

8

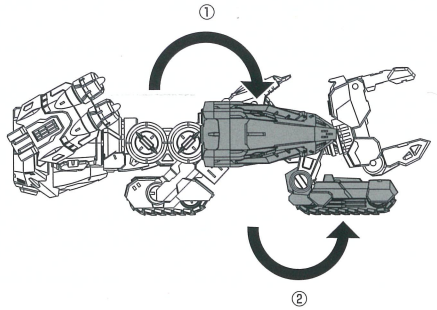

①図のパーツを180°回転させます。
②図のパーツを回転させます。

9 上から見た図

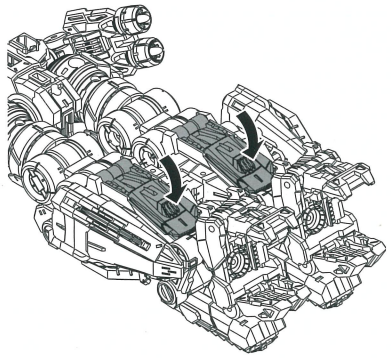

図のパーツを倒します。

10

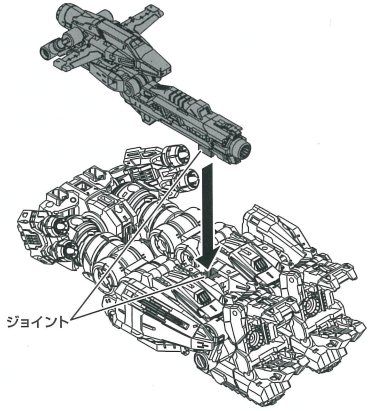

手順**9**で取り外したパーツをジョイントし、取り付けます。

11 前から見た図

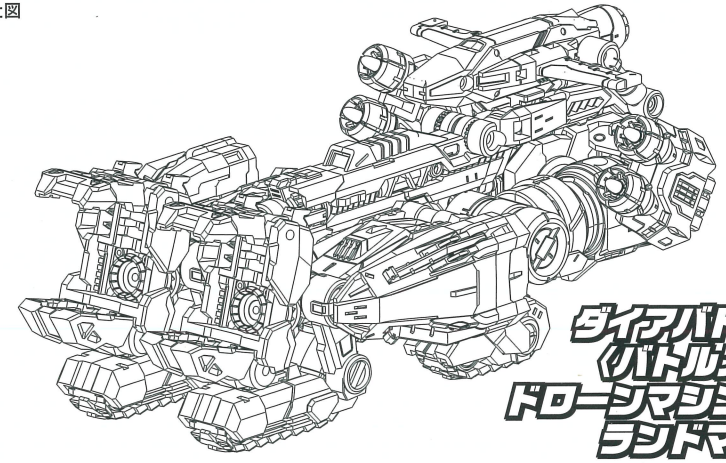

ダイアバトルスX-1〈バトルスX-03〉ドローンマシンモード：ランドマシン完成

ドローンマシンモード：ランドマシンの別形態

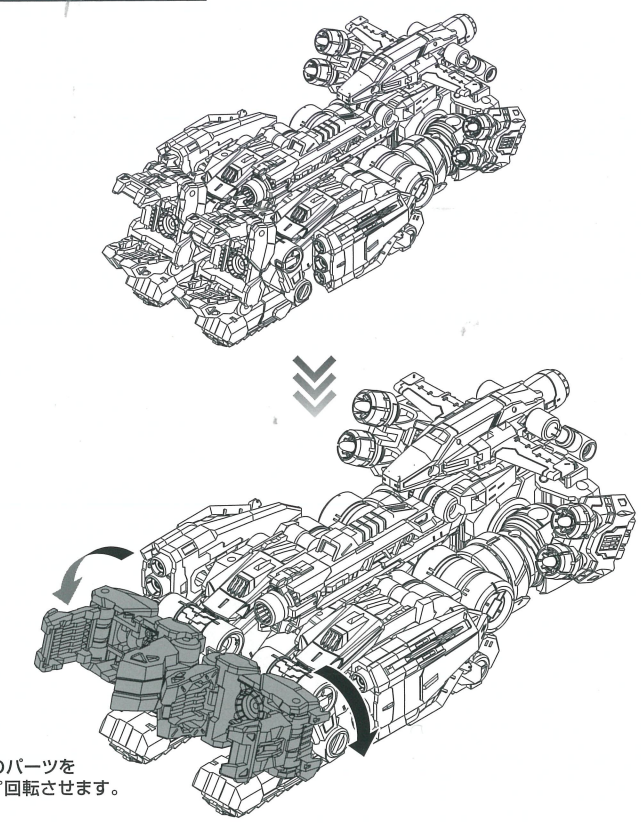

図のパーツを
90°回転させます。

ダイアバトルスX-1〈バトルスX-03〉ドローンマシンモード：ランドマシン別形態完成

1 **ボレットモード：スカイマシンへの変形** 横から見た図

「バトルスX-03 ドローンマシンモード：ランドマシンへの変形」
手順3の状態から変形を始めます。

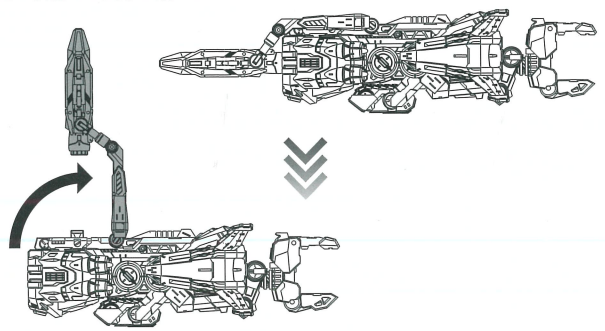

図のパーツを90°起こします。

2

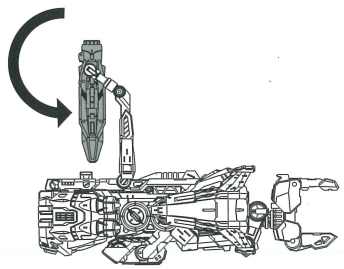

図のパーツを180°回転させます。

3 上から見た図

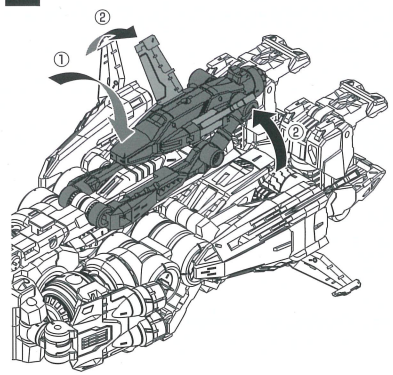

①図のパーツを下げます。
②ウイングを起こします。

4

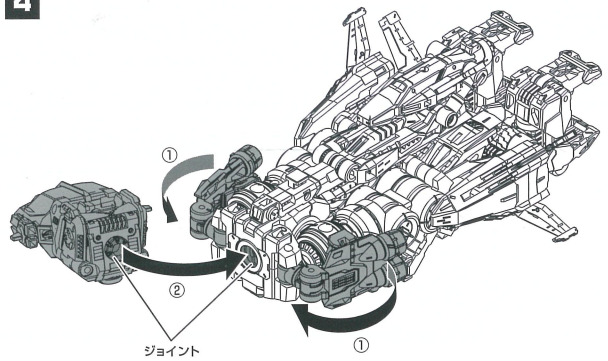

①図のパーツ（両サイド）を手順5のイメージを参考にセットします。
②バトルスX-03コックピット後部の凸部分と、ボトムユニット前方の凹部分をジョイントし、取り付けます。

5

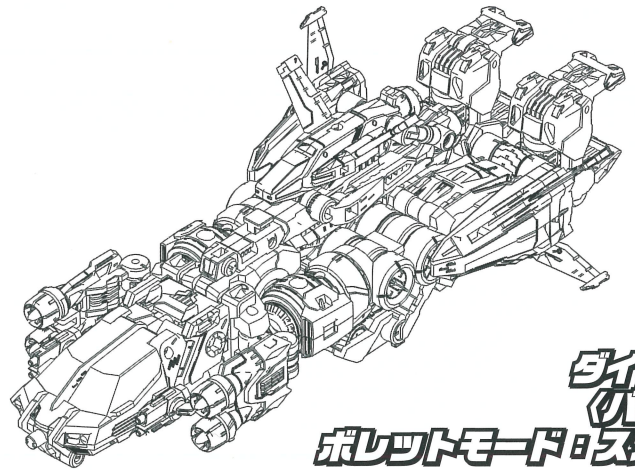

ダイアバトルスX-1〈バトルスX-03〉ボレットモード：スカイマシン完成

1 **ボレットモード：ランドマシンへの変形** 後ろから見た図

「バトルスX-03 ドローンマシンモード：ランドマシンへの変形」
完成状態から変形を始めます。

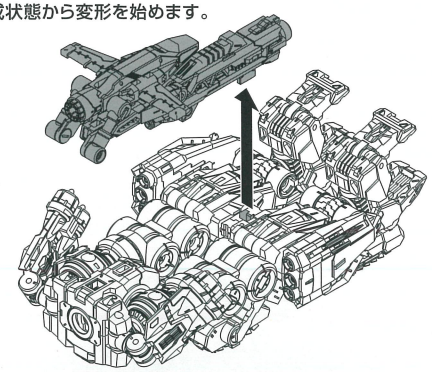

図のパーツを取り外します。

2

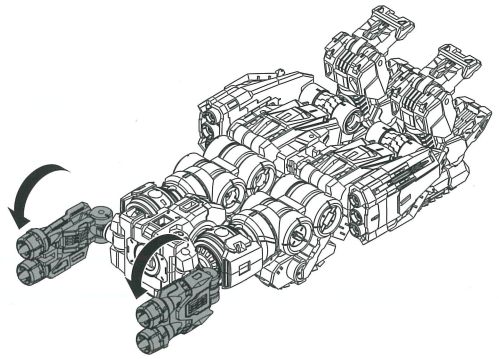

図のパーツを回転させます。

3

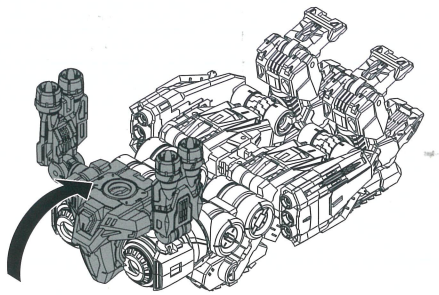

図のパーツを起こします。

4 横から見た図

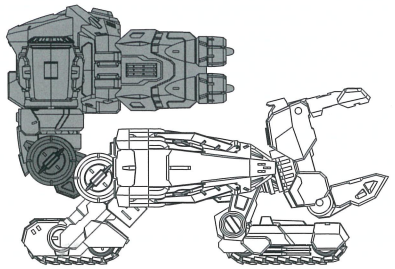

図の位置に調整します。

5 前から見た図

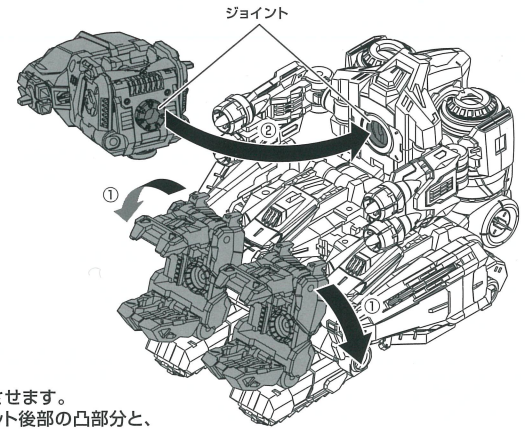

①図のパーツを90°回転させます。
②バトルスX-03コックピット後部の凸部分と、
ボトムユニットの凹部分をジョイントし、取り付けます。

6

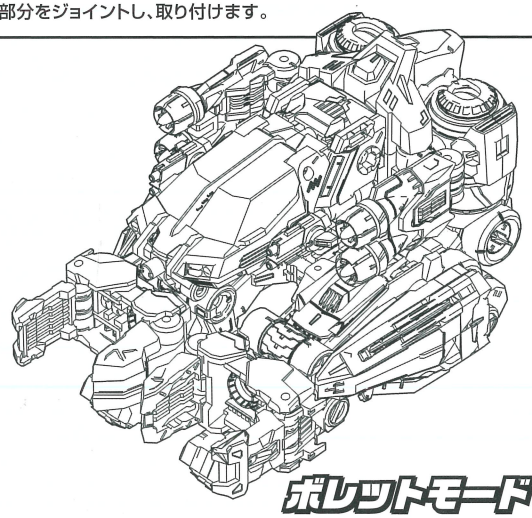

ダイアバトルスX-1
〈バトルスX-03〉
ビークルモード：ランドマシン完成

DIA-BATTLES X-1 ダイアバトルスX-1の変形合体

別売りの「DA-117 ダイアバトルスX-1〈バトルスX-01〉」と「DA-118 ダイアバトルスX-1〈バトルスX-02〉」と合体させる事ができます。※「DA-119 ダイアバトルスX-1〈バトルスX-03〉」以外は別売りです。

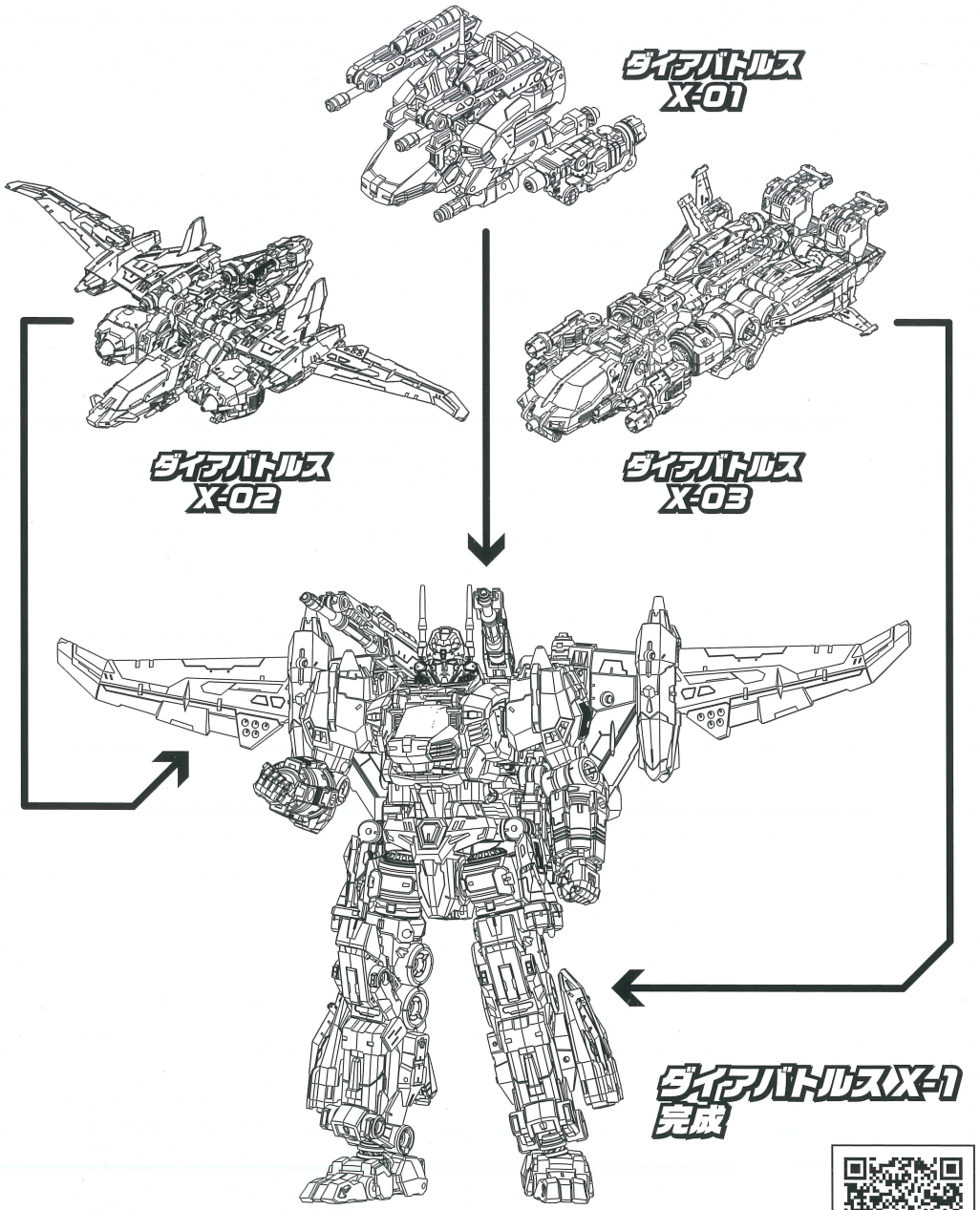

※2機、3機の合体はパンフレットまたはホームページの「DA-109」の説明を参考にしてください。