シャドーの組み方
How to Assemble the Shadow

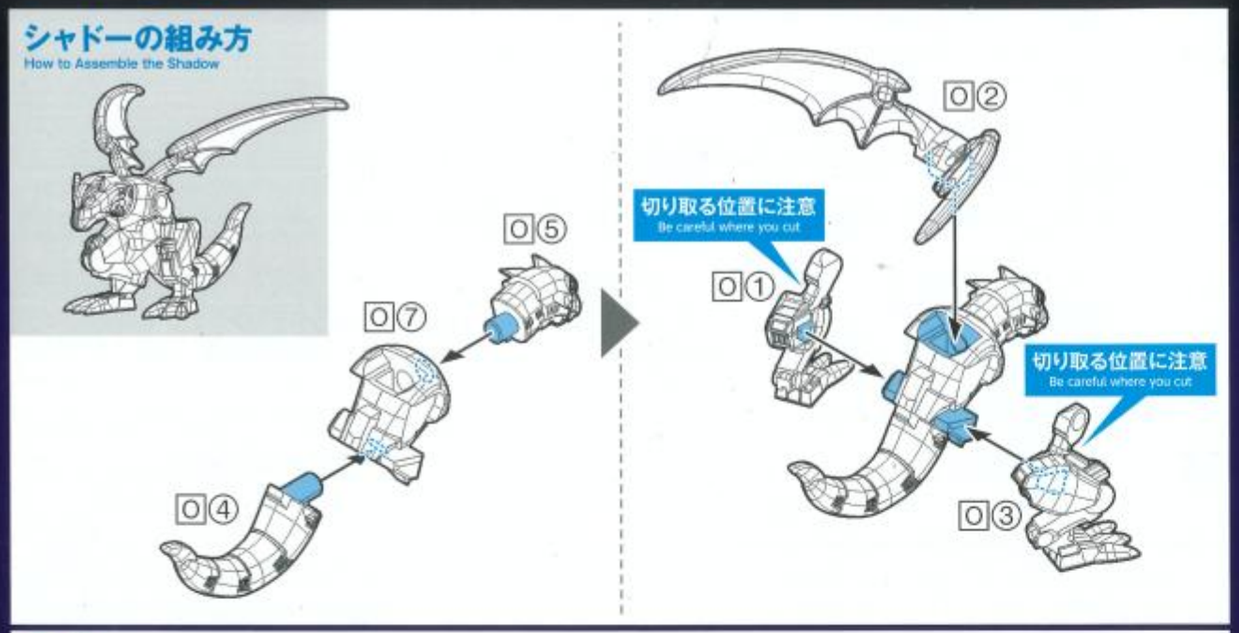

完成
Completion

パイロットの乗せ方 How to Insert the Pilot

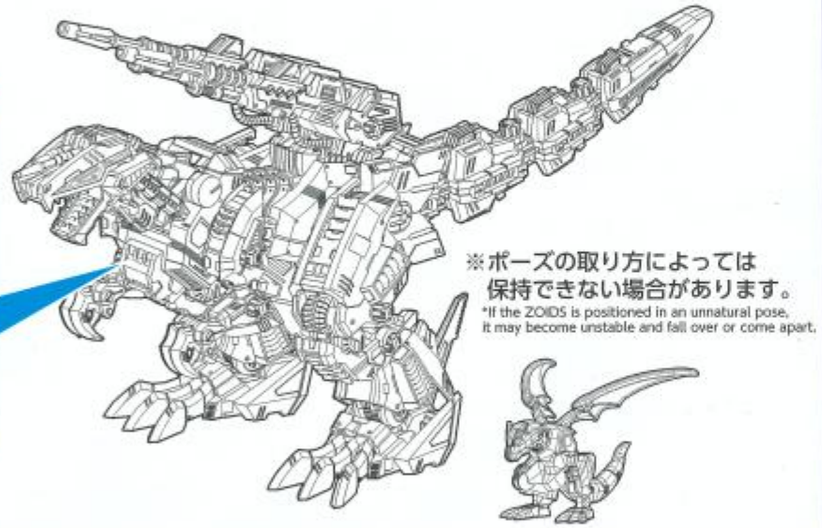

※ポーズの取り方によっては
保持できない場合があります。
*If the ZOIDS is positioned in an unnatural pose, it may become unstable and fall over or come apart.

COLOR GUIDE

●塗装をお楽しみ頂く場合はこちらの基本色をご覧ください。
●塗装にはより安全な「水性塗料」のご使用をおすすめします。
●カラー配合は「水性ホビーカラー（GSIクレオス）」による参考値であり、写真とカラーガイドの色は異なる場合があります。

●外装等のダークブルー	●フレームのレッド	●フィンのマルーン	●武器等のダークシルバー	●目周辺のシルバー	●Zキャップのバイオレット	●目のレッド
H54ネイビーブルー 85% +H5ブルー 15%	H29サーモンピンク 80% +H99蛍光ピンク 10% +H101蛍光レッド 10%	H29サーモンピンク 60% +H43ワインレッド 40%	H18黒鉄色 80% +H2ブラック 20%	H8シルバー 100%	H1ホワイト 95% +H39パープル 5%	H86モンザレッド 100%

商品紹介などはZOIDSシリーズ公式サイトをチェック!!
www.takaratomy.co.jp/products/zoidsofficial/

X（エックス）公式アカウント
「ZOIDS［公式］」をフォロー！
@zoids_official

商品動画などは「T-SPARK
公式チャンネル」をチェック!!
www.youtube.com/@TAKARATOMYHOBBY

商品アンケート実施中
お答えいただいた方に景品をプレゼント！
※詳細はWebサイトをご覧ください。
www.takaratomyfans.com/
お客様IDナンバー N8M87TTRP
JANコードナンバー 4904810954361

タカラトミーグループ お客様相談室 ※ご対応まえのはじめにようご注意ください
0570-041031
電話受付時間 10～17時 月曜日～金曜日（土日・祝日休）
タカラレ・サポート 検索 本製品のお客様サポートは日本国内でのご購入かつ日本国内からのお問い合わせに限ります。
(Customer service is only available in case this product purchased in Japan and inquired from Japan domestic.)

製品のお買い上げ時期によって、同一製品の中にも多少異なるものや、パッケージの写真やイラストと異なる部分がございますがご了承ください。製品につきましては、万全の注意をはらって製造に当たっておりますが、カーボ先付きの点などがございましたら、左記までご連絡ください。

発売元：株式会社 タカラトミー
〒124-8511 東京都葛飾区立石 7-9-10

REALIZE MODEL ZOIDS 対象年齢15才以上 TAKARA TOMY

Instruction Manual
■取扱説明書■

RMZ-011

EZ-026 GENO SAURER RAVEN SPECIAL

TYRANNOSAURUS TYPE
ジェノザウラー
レイヴン仕様

LENGTH : 23.0 [m]
HEIGHT : 11.7 [m]
WEIGHT : 112.8 [t]
MAXIMUM SPEED : 260.0 [km/h]

1/100
SCALE ACTION PLASTIC MODEL KIT

銀河の彼方にある惑星Zi、そこには優れた戦闘能力を持った「ゾイド」が存在した。ゾイドは自ら戦う意志を持ち、帝国と共和国の戦争の中、最強兵器として君臨していた。戦争が集結した後も、世界は変わらず脅威に晒されている。そこで両国は、ゾイドを操った犯罪や謎の軍勢に対応すべく、特務機関「ガーディアンフォース」を設立。先の戦いの英雄であるバンを一員に任命した。一方バンと死闘を繰り広げた帝国の傭兵レイヴンは、敗北したショックで半ば茫然自失となり荒野を彷徨っていた。そんな彼に謎の勢力からかつての愛機であるジェノザウラーが与えられる。だが、この個体は影で暗躍する古代ゾイド人「ヒルツ」の手が加えられていた。ゾイドの強制進化を促す彼のオーガノイド「アンビエント」の影響か、体色の一部は赤へと変貌、更にはまだ誰も知らない恐るべき進化の可能性を秘めていたのだ。レイヴンはオーガノイドのシャドーと共に再びジェノザウラーに乗り込み戦場を目指す。今度こそバンを倒す、その目的のみを生きる糧として。

On the distant planet Zi, far across the Milky Way, there existed lifeforms called ZOIDS, which possessed remarkable combat abilities. ZOIDS had a will to fight of their own, and during the long conflict between the Empire and the Republic, they dominated as the ultimate weapons. Even after the war ended, the world remained under constant threats. To respond to crimes involving ZOIDS or unknown military threats, the two nations established a special task force: the Guardian Force. Van, a hero of the war, was appointed as one of its members. Meanwhile, Raven, an Empire mercenary who battled it out with Van, wandered aimlessly across the wasteland—hallucinated by the shock of defeat. It was then that a mysterious faction gifted him with what was once his favorite Zoid, the Geno Saurer. However, this particular unit had been tampered with by Hilts, an Ancient Zoidian working in the shadows. Perhaps due to the influence of his Organoid, Ambient, who forced ZOIDS into unnatural evolution, parts of the Geno Saurer's body had turned red. It carried within itself a terrifying potential for evolution unknown to anyone. Together with his Organoid, Shadow, Raven mounted the Geno Saurer once more, heading for the battlefield with a single purpose: to defeat Van once and for all.

この度は、タカラトミー「RMZ-011 ジェノザウラー レイヴン仕様」をお買い上げいただきまして、誠にありがとうございます。
ご使用の前にこの取扱説明書（本書）をよくお読みください。また、読み終わった後は、必ず保管しておいてください。

※写真、イラストは実際の商品と多少異なる場合があります。※写真は、撮影用に一部彩色、加工をしています。
Photo, Illustrations may differ from the actual product. Some of the photos have been colored and edited for photography purposes.

© TOMY ©ShoPro

T-SPARK

⚠ 注　意（ちゅうい）

- ●この商品は対象年齢15歳以上です。小さなお子様には絶対に与えないでください。
- ●小さな部品があります。誤って飲み込むなど思わぬ事故の危険がありますので小さなお子様には絶対に与えないでください。
- ●尖っている部品があります。取り扱いには十分注意してください。
- ●プラスチック袋などを頭から被ったり、顔を覆ったりしないでください。
- ●思わぬ事故の恐れがありますので、ご使用後は3才未満のお子様の手の届かない所に保管して下さい。

〈使用上の注意〉
- ○ご使用の前に取扱説明書（本書）をよくお読みください。また読み終わった後は必ず保管しておいてください。
- ○廃棄するときは、自治体の廃棄物処理の指示に従ってください。
- ○ニッパーやカッターなどの工具を使う時は注意してください。
- ○クリアパーツの中には気泡が入っているものがございます。製造工程上発生するもののため、あらかじめご了承ください。
- ○包装材は、開封後すぐに捨ててください。

組み立てる前によくお読みください

・必ず説明書の組み立て順にそって必要な部品から切り離してください。破損等の原因になります。

- ・組み立てる前に取扱説明書（本書）をよく読んでください。
- ・部品を切り離す時には、部品をよく確かめ、ニッパーやカッター等できれいに切り離してください。部品を切り離した枠（ランナー）は捨ててください。
- ・部品を加工する際に使用する、工具、刃物、塗料、接着剤等のご使用の際はそれぞれの取扱説明書をよく読んでから正しく使用してください。
- ・塗装する時は、より安全な水性塗料のご使用をおすすめします。
- ・塗装する時は、必ず窓を開け換気をしてください。
- ・塗装する時は、火気は絶対に使わないでください。

※接着剤は使用しません。
※小部品の取り付け等にはピンセットをご利用ください。

胴体・尻尾の可動

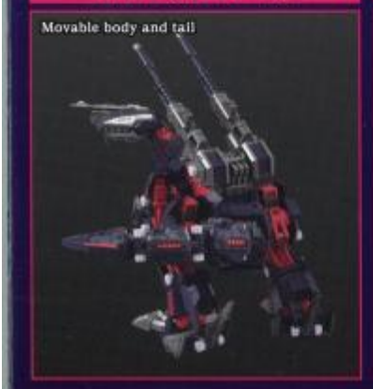
Movable body and tail

コックピットハッチの開閉

Cockpit hatch opens and closes

集束荷電粒子砲 砲身パーツの差し替え

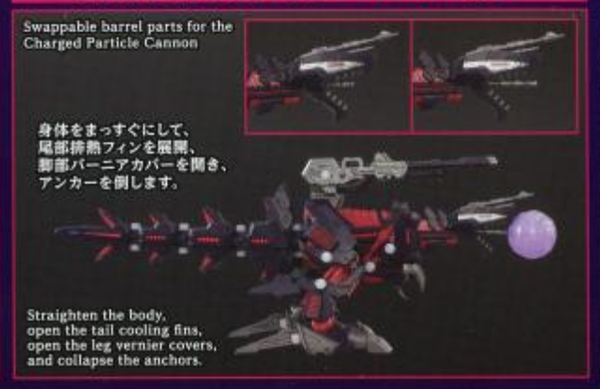

Swappable barrel parts for the Charged Particle Cannon

Straighten the body, open the tail cooling fins, open the leg vernier covers, and collapse the anchors.

脚部バーニアカバー・アンカーの可動

Movable leg vernier cover and anchor

尾部 排熱フィンの可動

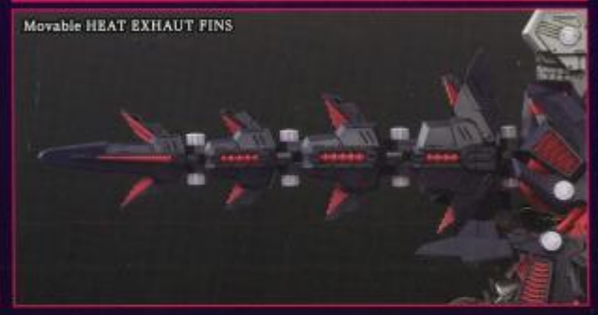
Movable HEAT EXHAUT FINS

劇中のワイヤーキラークローを再現

Features the Wire Killer Claws from the anime

エフェクトパーツが付属

Effect parts included

セット内容 Set Contents

■パーツ一式×1 ▪Parts Set x1
■ワイヤー×2 ▪Wire x2
■取扱説明書（本書）×1 ▪Instruction Manual (this document) x1

※ランナー図は実際の商品と多少異なる場合がありますが、パーツの位置は変わりません。組み立てには支障ありません。
*The runner diagram may differ from the actual product, but the parts are in the same position and will not interfere with assembly.

余りパーツです。Surplus parts.

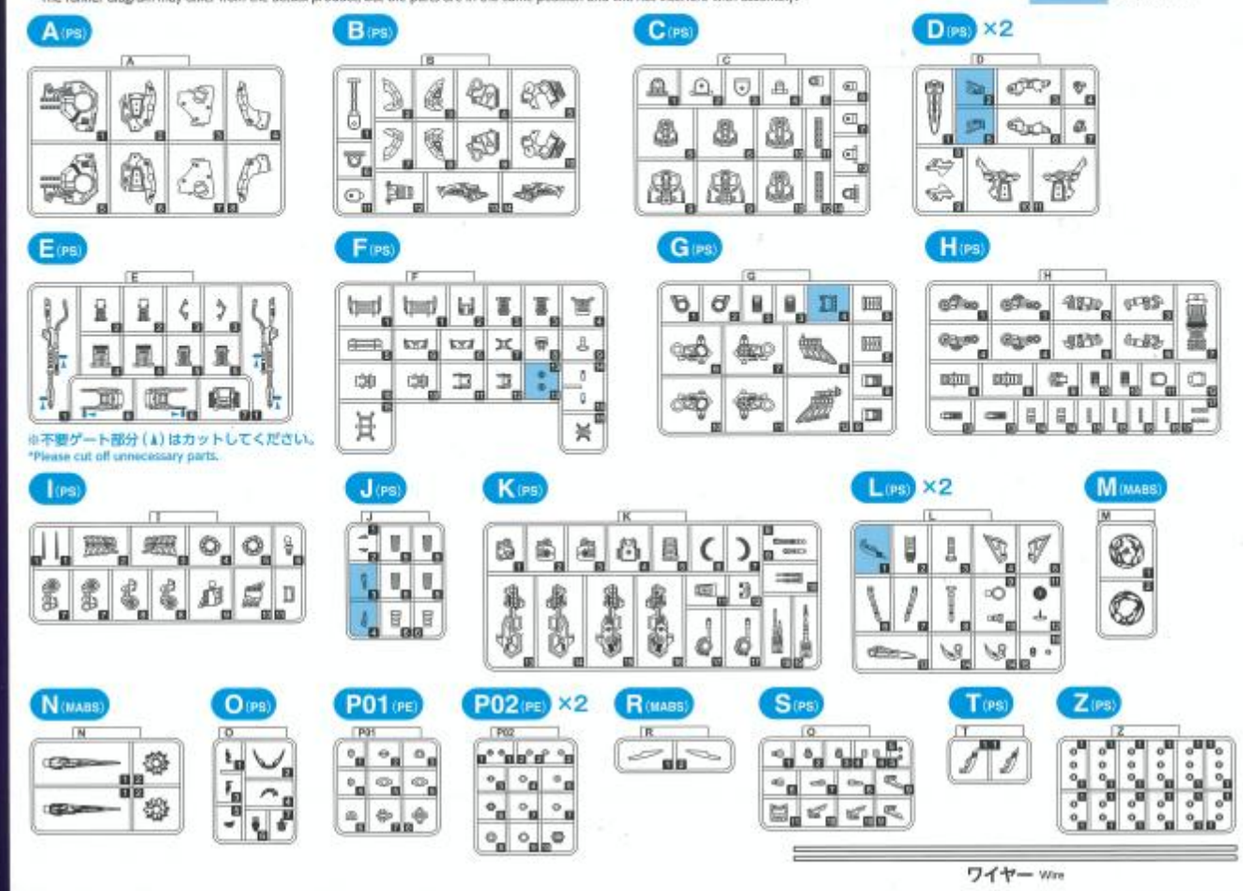

※不要ゲート部分（▲）はカットしてください。
*Please cut off unnecessary parts.

本書のイラストは開発中のデータを使用しています。細部の形状が実際の商品と多少異なる場合がありますが、予めご了承ください。組み立てには支障ありません。
The illustrations in this instruction manual are based on a prototype in development. The final product may differ slightly, but this will not affect assembly.

組み立て説明図のアイコンについて Symbols for assembly instruction manuals

- 特に注意して組み立て Assemble with care
- 反対側も同様に組み立て Repeat assembly on other side
- ×2 同じ物を複数個組み立て Assemble multiple pieces
- 向きに注意 Pay attention to the direction
- パーツ番号に注意 Pay attention to the part number
- どちらかを選択 Choose one or the other
- ❶→❷→❸… 番号順に組み立て Assemble in order listed

頭部の組み方 How to Assemble the Head

1

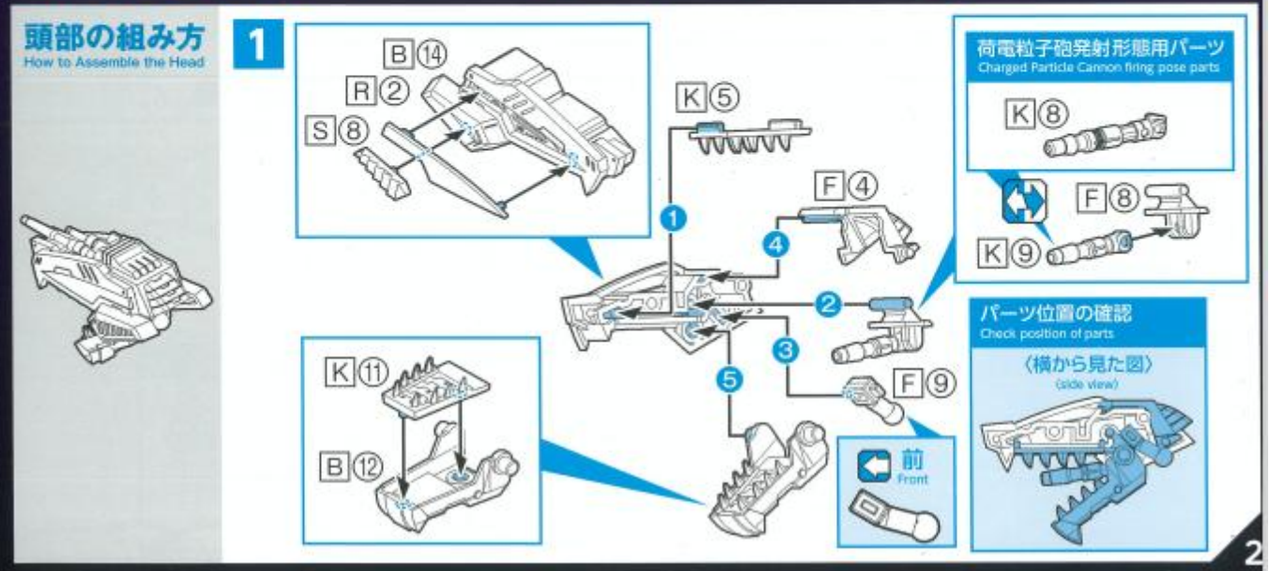

2 専用機用頭部パーツ Personal unit head parts

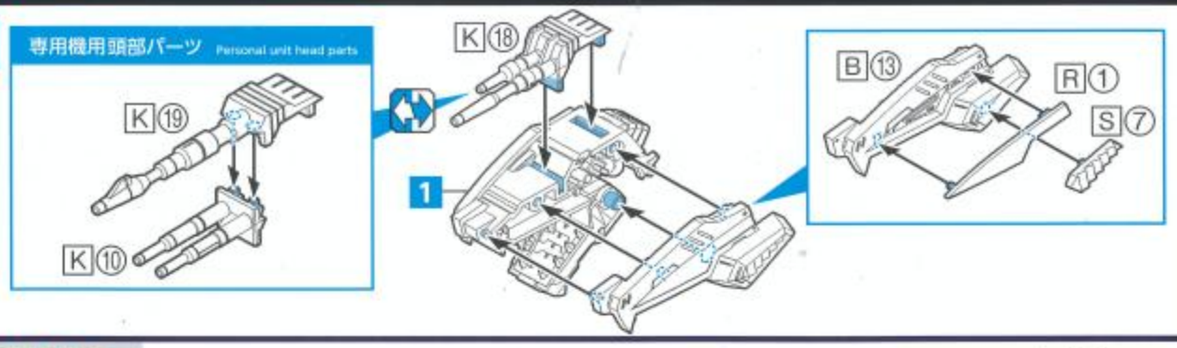

首の組み方 How to Assemble the Neck

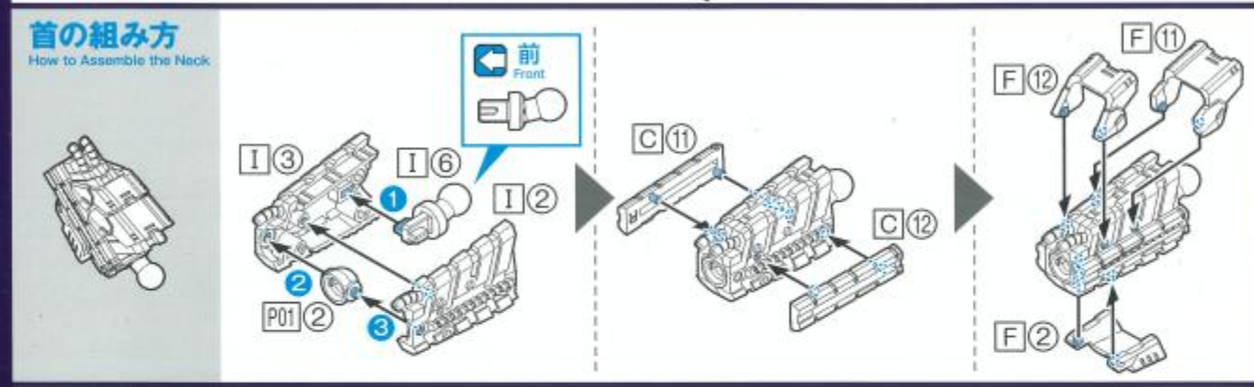

胸部の組み方 How to Assemble the Chest

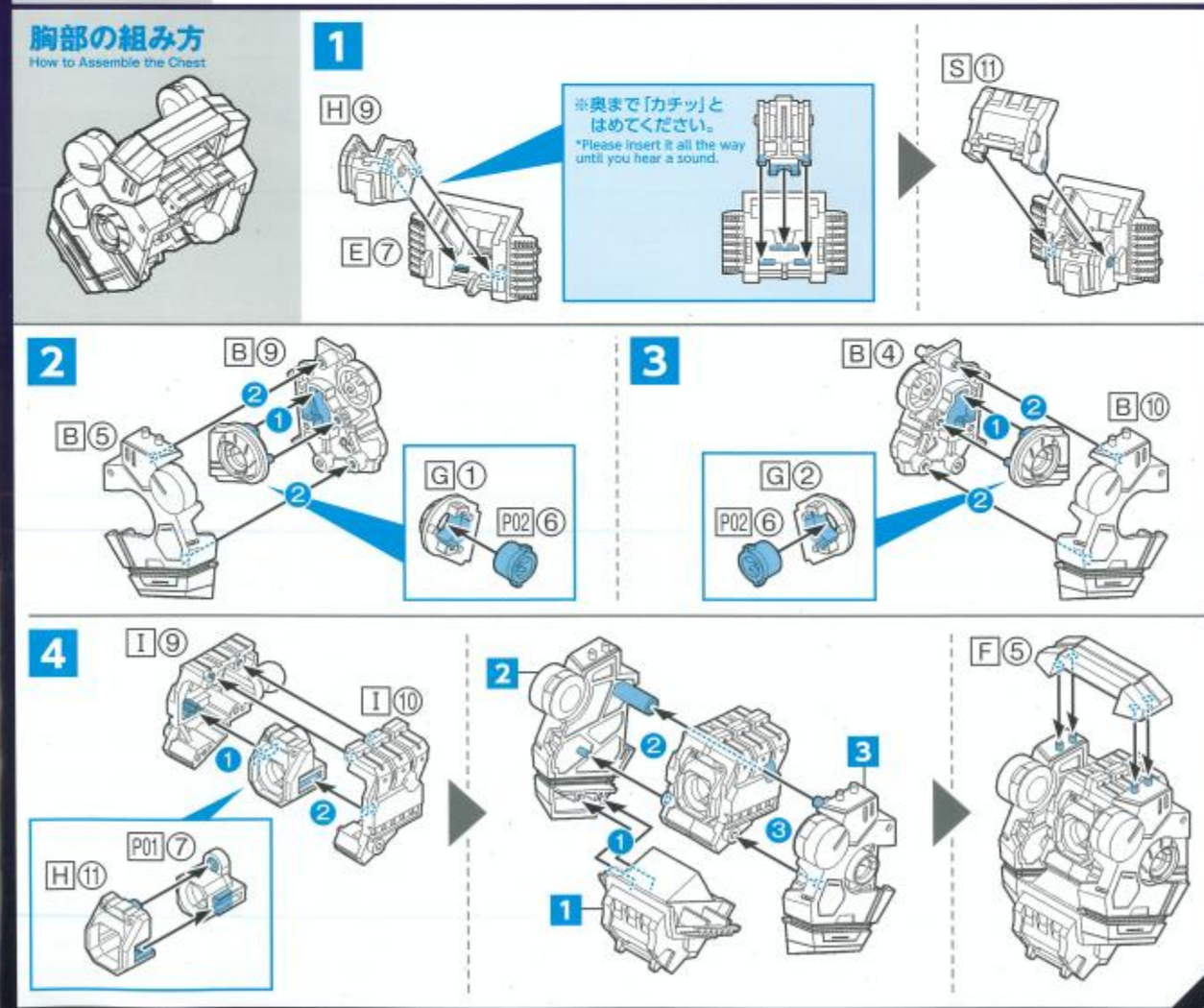

腰部の組み方 How to Assemble the Waist

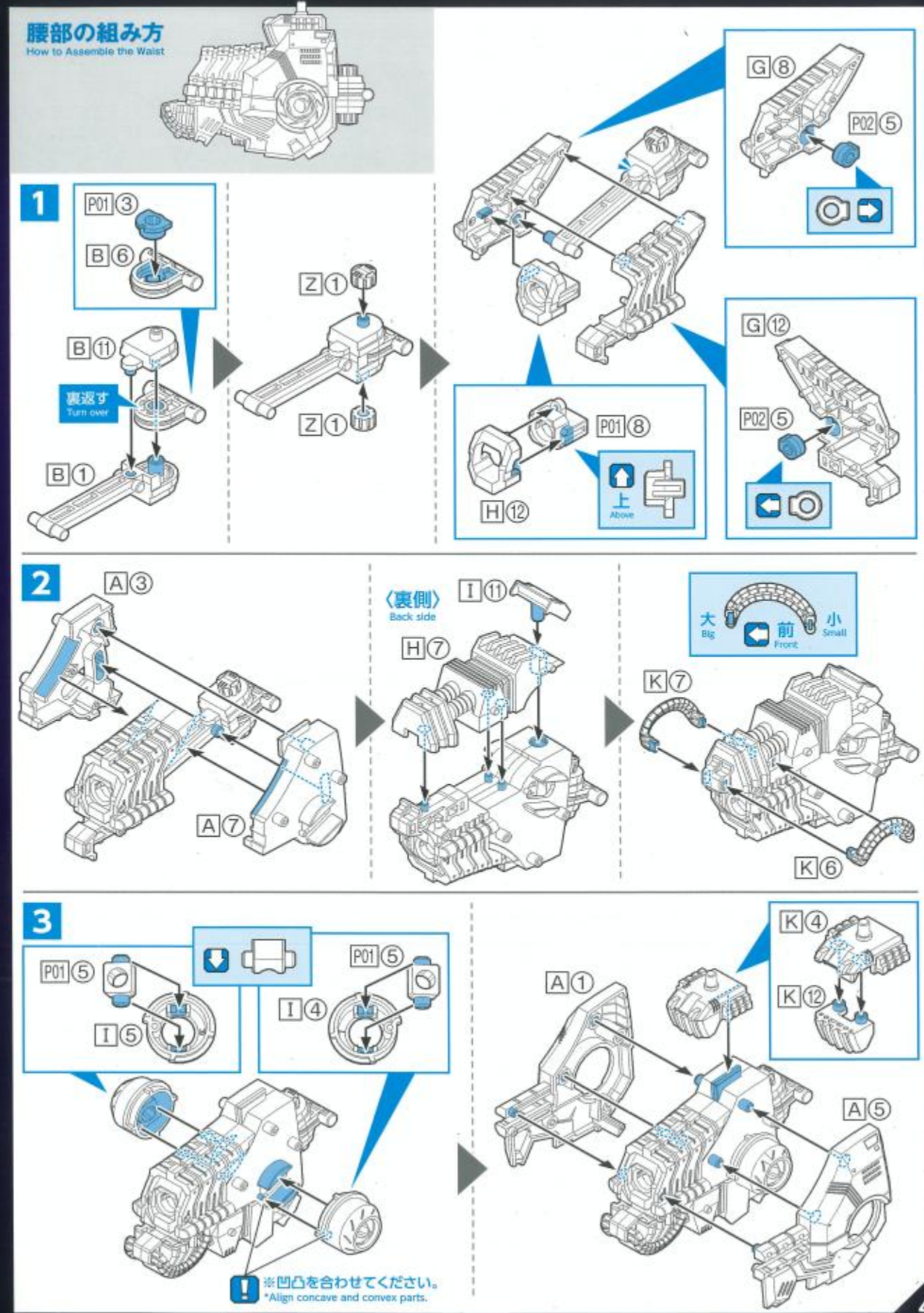

尻尾の組み方
How to Assemble the Tail

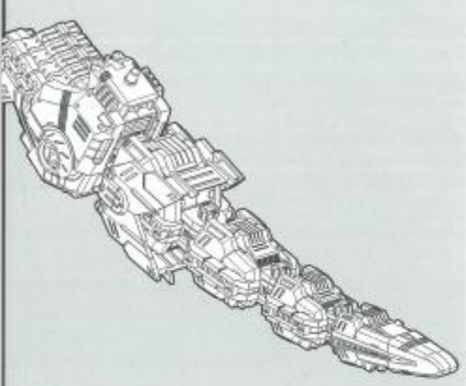

1

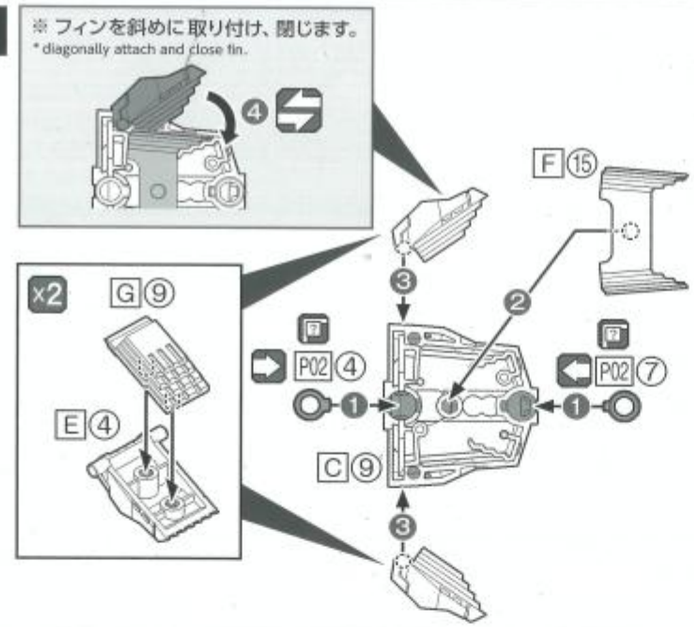

2

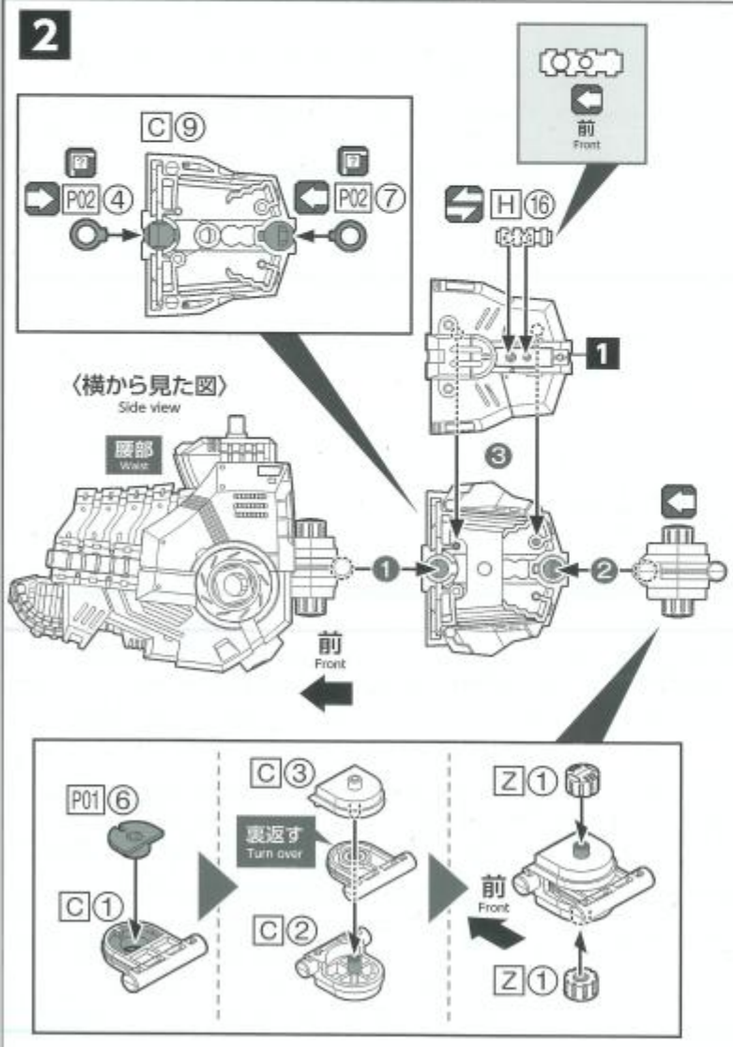

3

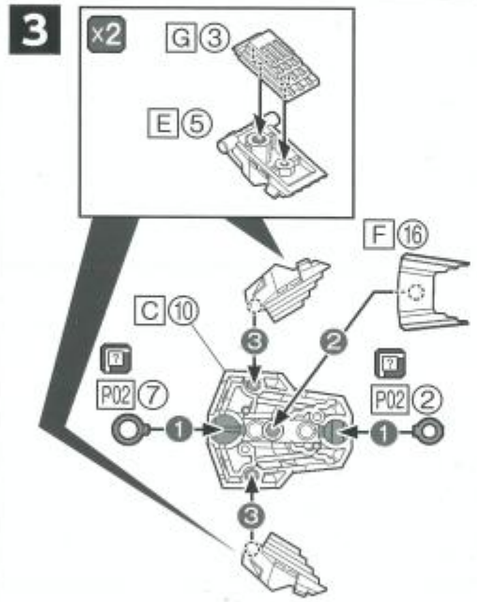

4

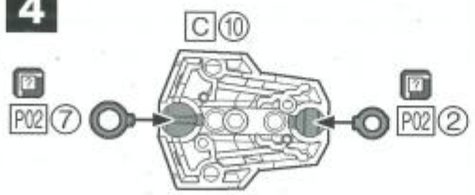

5

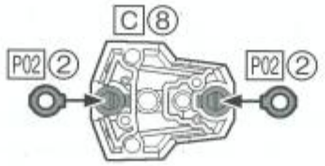

6

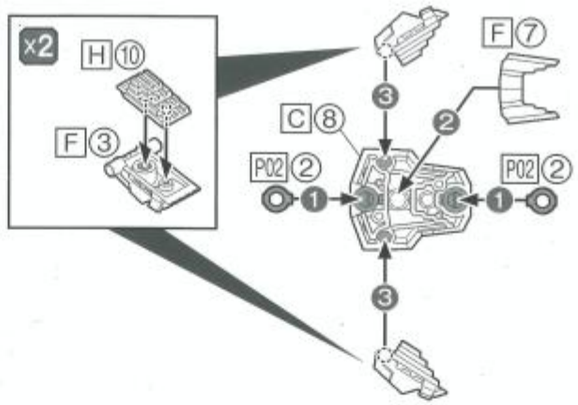

7

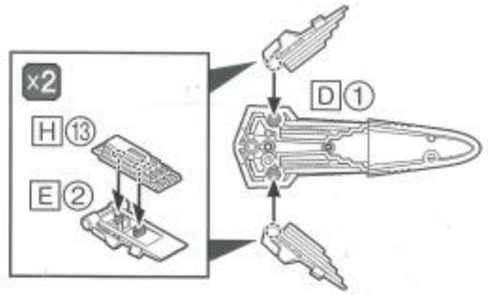

8

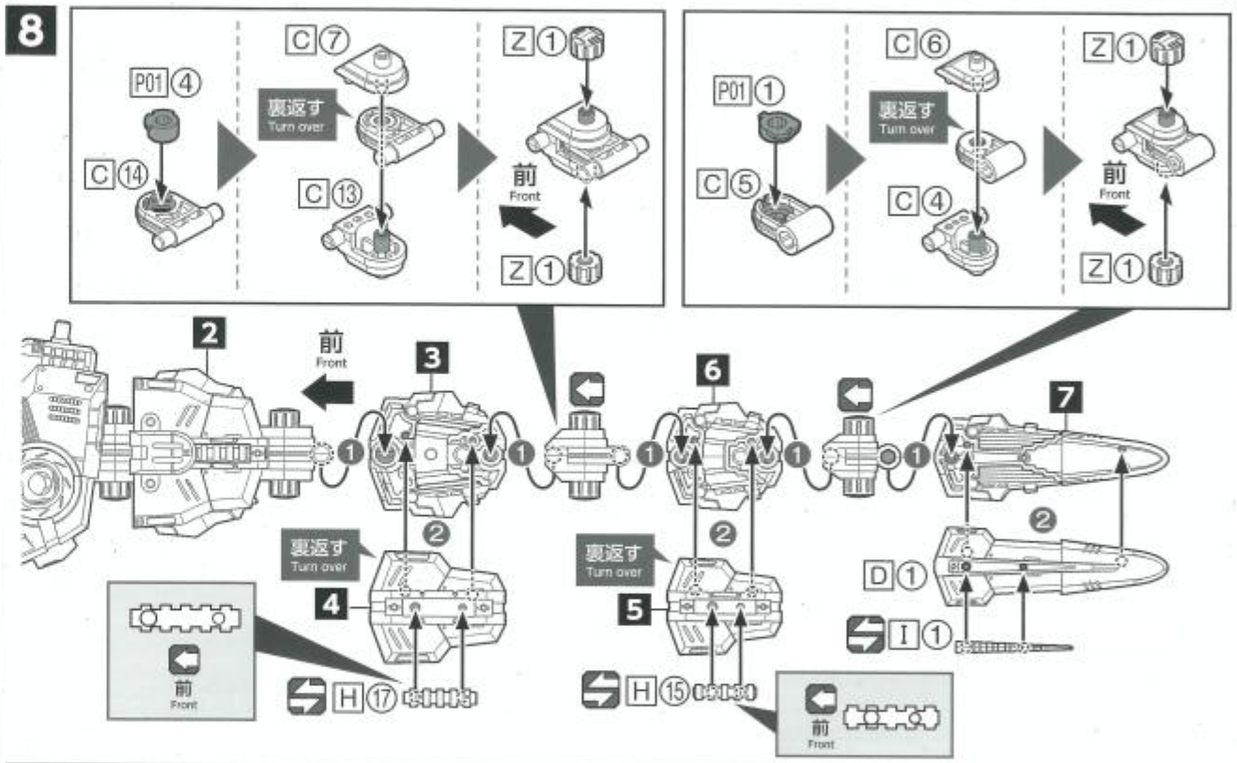

9

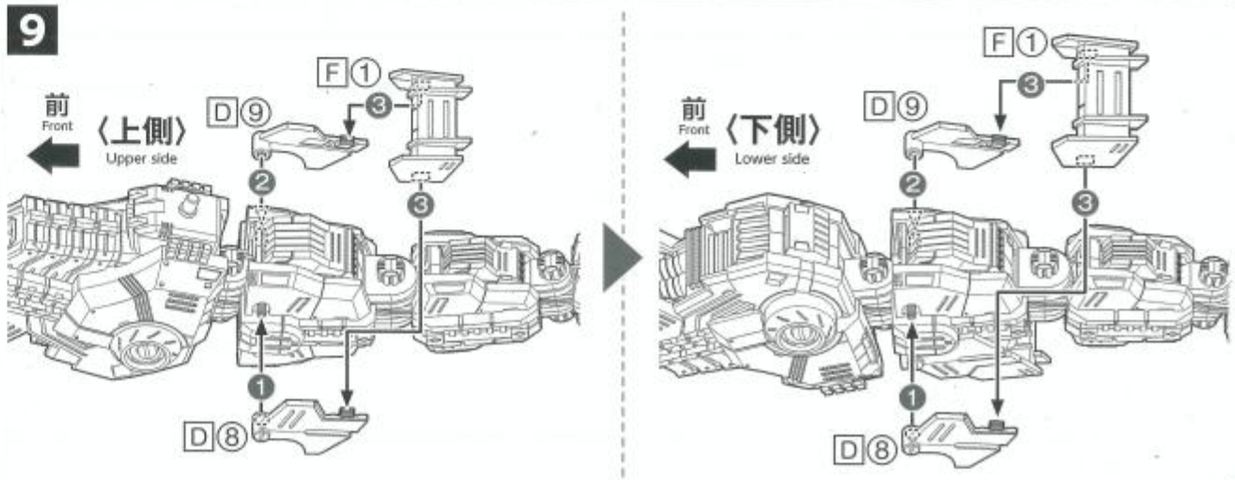

ロングレンジパルスレーザーライフルの組み方
How to assemble the Long Range Pulse Laser Rifle

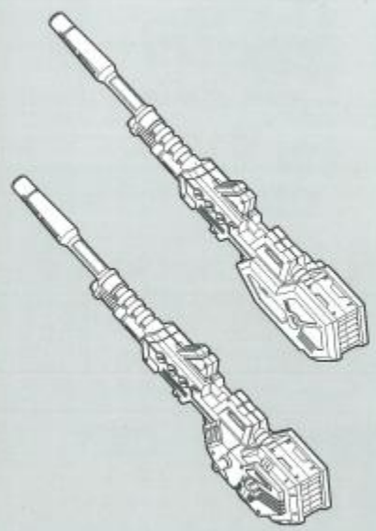

〈ライフル右〉
Right Rifle

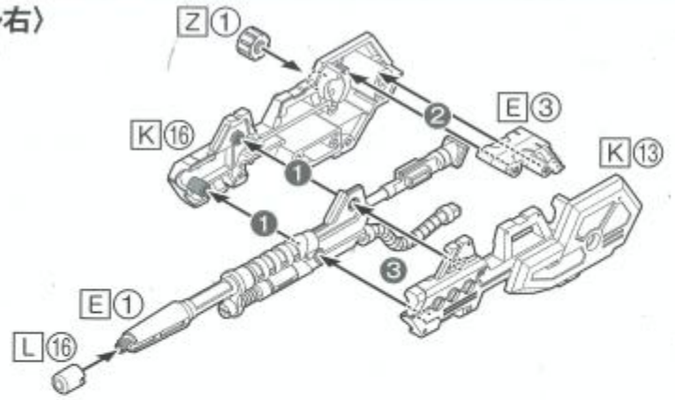

〈ライフル左〉
Left Rifle

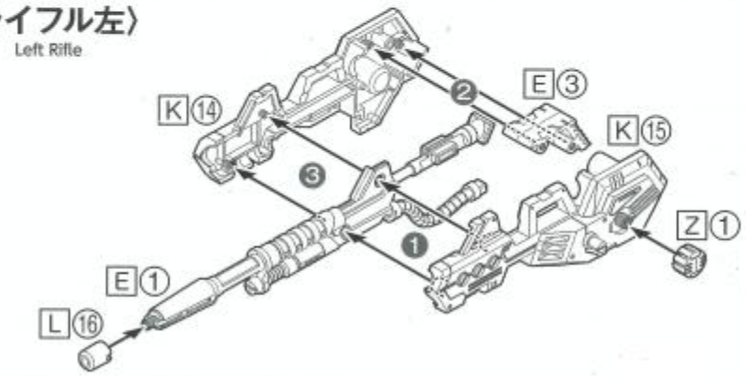

ライフル支柱の組み方
How to assemble the Rifle Base

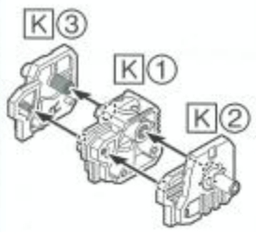

手の組み方
How to Assemble the Hand ×2

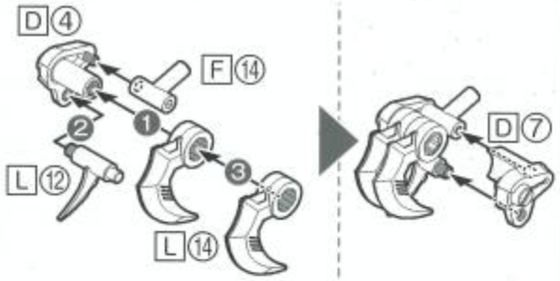

左腕の組み方
How to Assemble the Left Arm

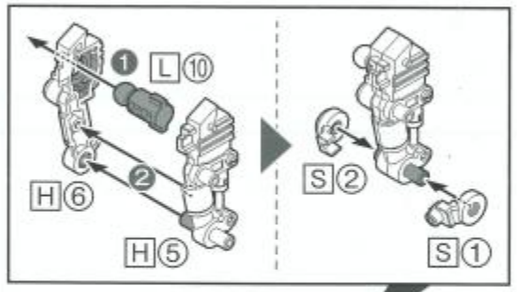

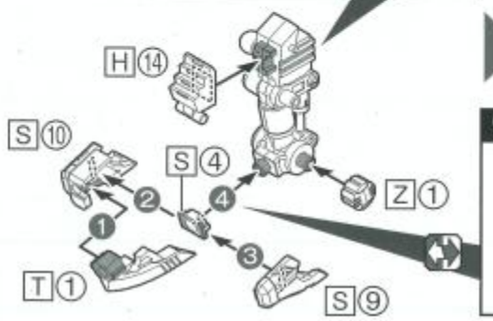

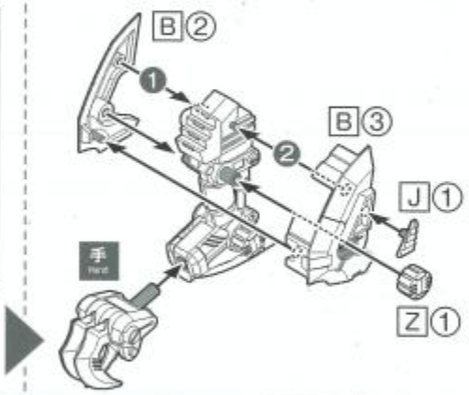

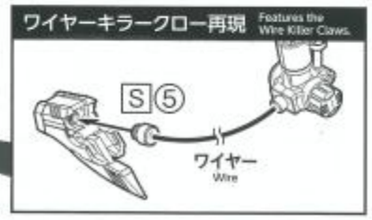

右腕の組み方
How to Assemble the Right Arm

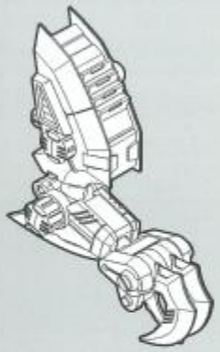

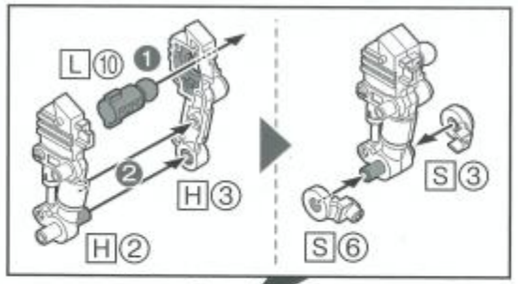

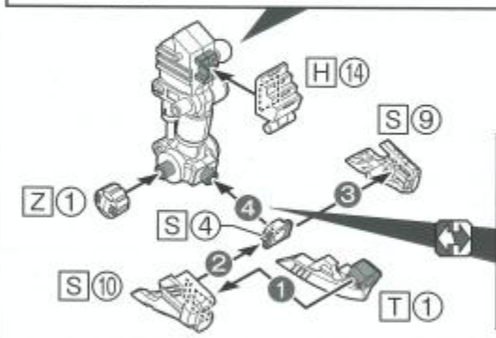

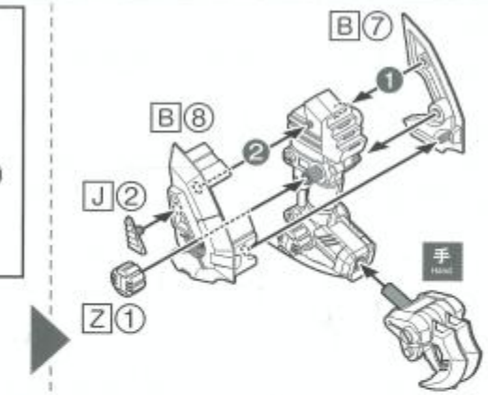

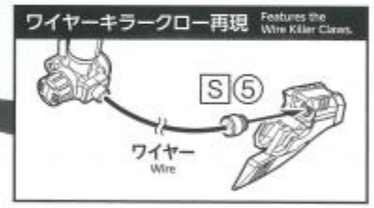

足の組み方
How to Assemble the Foot ×2

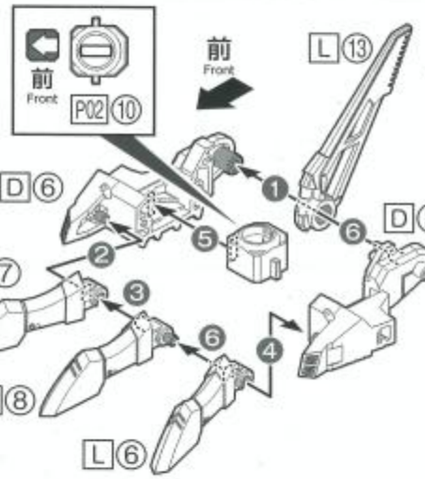

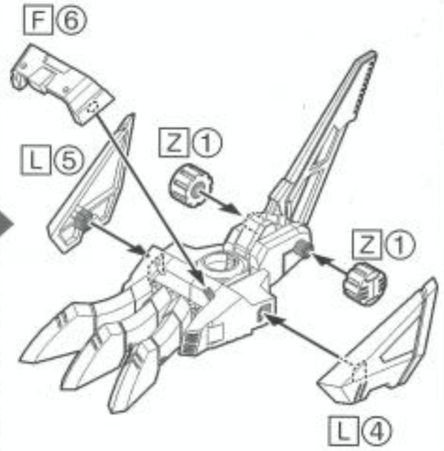

左脚の組み方
How to Assemble the Left Leg

1

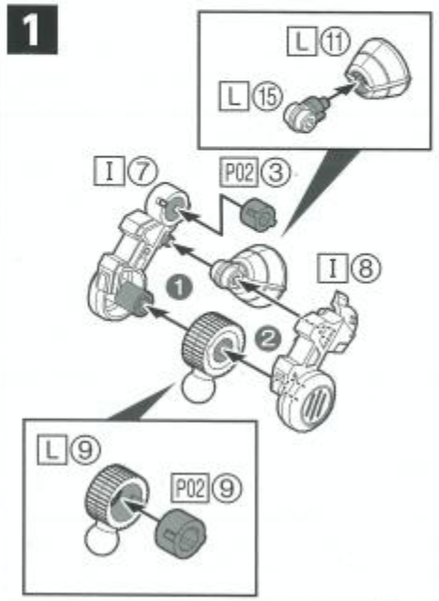

2

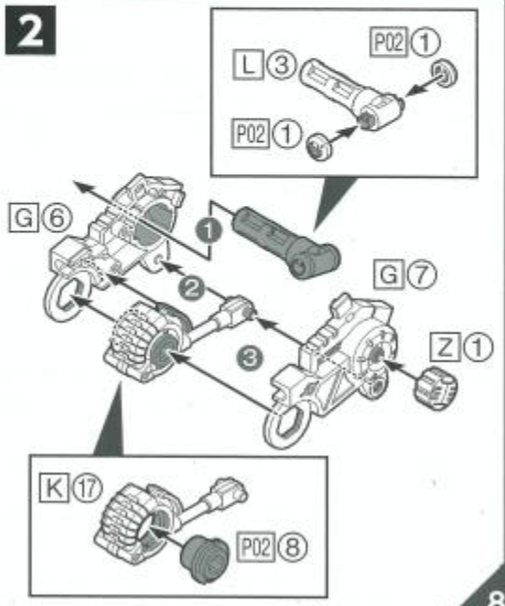

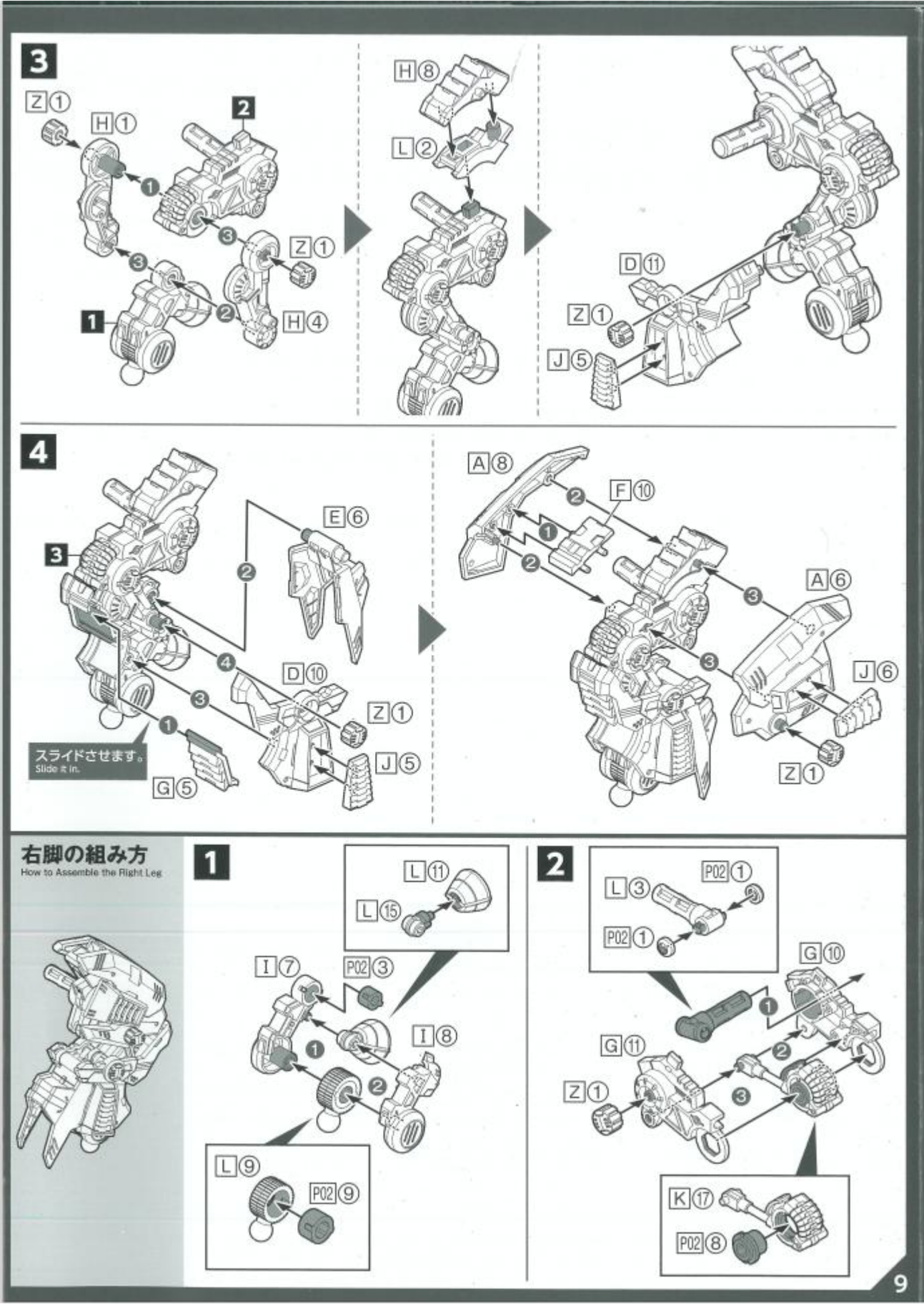
3
Z①
H①
2
1
H④
H⑧
L②
D⑪
J⑤
4
E⑥
D⑩
G⑤
スライドさせます。
Slide it in.
A⑧
F⑩
A⑥
J⑥
右脚の組み方
How to Assemble the Right Leg
L⑪
L⑮
I⑦
P02③
I⑧
L⑨
P02⑨
L③
P02①
G⑩
G⑪
K⑰
P02⑧

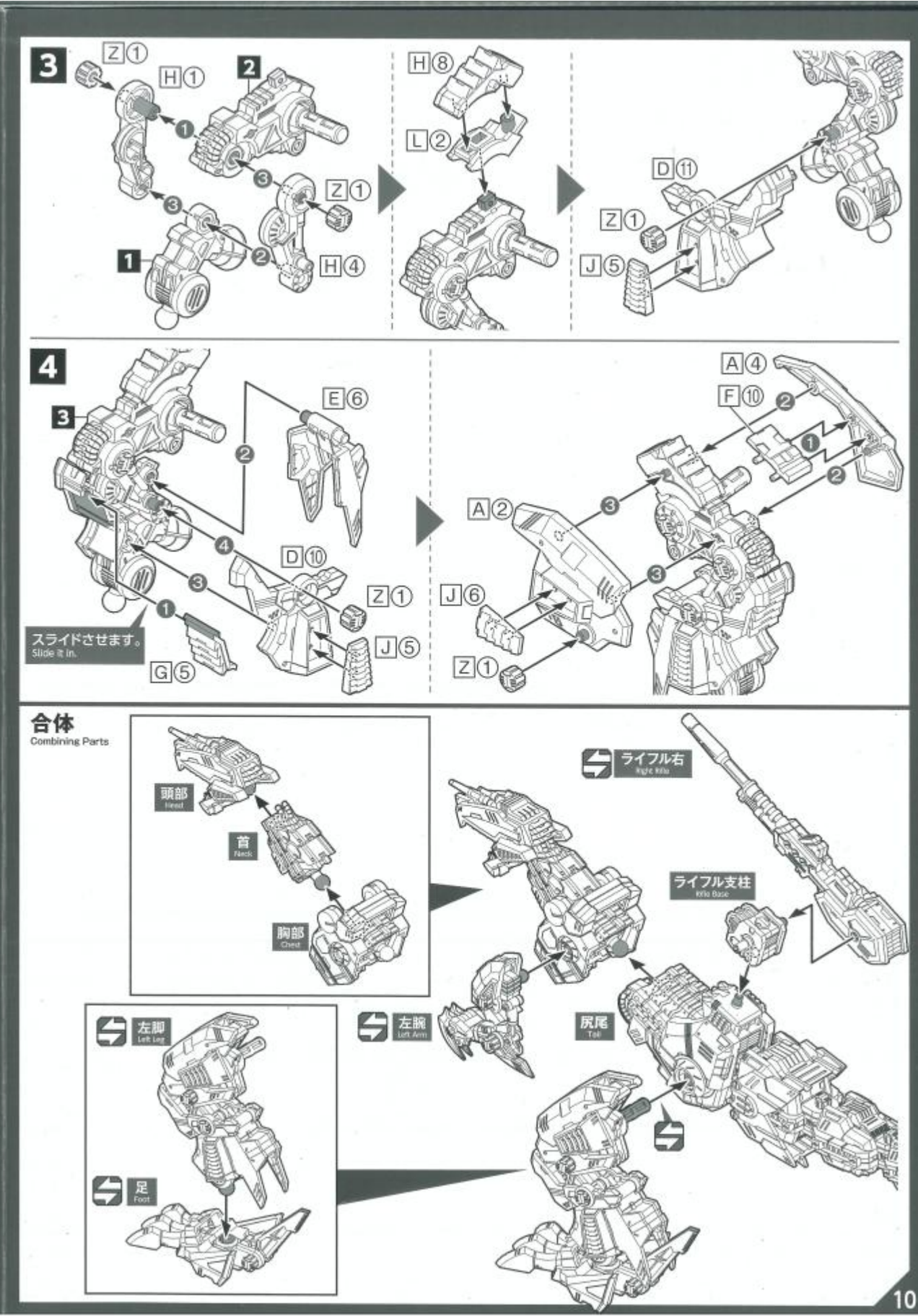
3
Z①
H①
2
1
H④
H⑧
L②
D⑪
J⑤
4
E⑥
D⑩
G⑤
スライドさせます。
Slide it in.
A④
F⑩
A②
J⑥
合体
Combining Parts
頭部
Head
首
Neck
胸部
Chest
ライフル右
Right Rifle
ライフル支柱
Rifle Base
左脚
Left Leg
左腕
Left Arm
尻尾
Tail
足
Foot