COLOR GUIDE

●塗装をお楽しみ頂く場合はこちらの基本色をご覧ください。
●塗装にはより安全な「水性塗料」のご使用をおすすめします。
●カラー配合は「水性ホビーカラー（GSIクレオス）」による参考値であり、写真とカラーガイドの色は異なる場合があります。

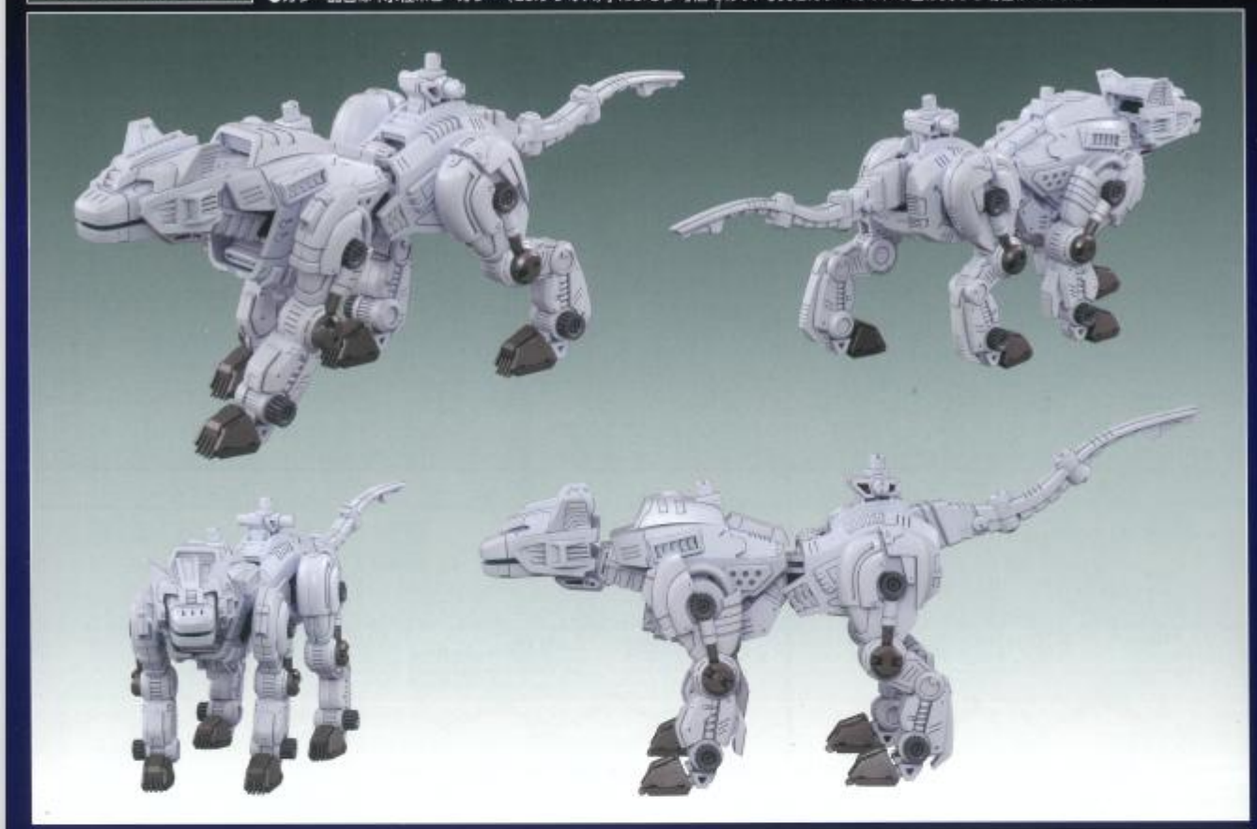

●外装等のホワイト
H1ホワイト 95%
+H70 RLM02グレー 5%

●脚部等の
ダークシルバー
H38赤鉄色 80%
+H2ブラック 20%

●Zキャップの
ダークグレー
H22グレー 80%
+H2ブラック 20%

●キャノピーの
クリアーグリーン
H94クリアーグリーン85%
+H93クリアーブルー15%

商品紹介などはZOIDSシリーズ公式サイトをチェック!!

www.takaratomy.co.jp/products/zoidsofficial/

X（エックス）公式アカウント
「ZOIDS【公式】」をフォロー！
@zoids_official

商品動画などは「T-SPARK
公式チャンネル」をチェック!!
www.youtube.com/@TAKARATOMYHOBBY

商品アンケート実施中
お答えいただいた方に景品をプレゼント！
※詳細はWebサイトをご覧ください。
www.takaratomyfans.com/
お客様IDナンバー N9GBETTRP
JANコードナンバー 4904810954385

株式会社 タカラトミー
〒124-8511 東京都葛飾区立石 7-9-10

製品のお買い上げ時期によって、同一製品の中にも多少異なるものや、パッケージの写真やイラストと異なる場合がございますがご了承ください。製品につきましては、万全の注意をはらって製造に当たっておりますが、万一お気付きの点などございましたら、下記までご連絡ください。

タカラトミーグループ お客様相談室 おかけ間違えのないようご注意ください

製品の修理などについては下記お客様相談室までお問い合わせください

0570-041031 電話受付時間 10～17時 月曜日～金曜日（土日・祝日を除く）

タカラトミーサポート 検索

本製品のお客様サポートは日本国内でのご購入かつ日本国内からのお問い合わせに限ります。
(Customer service is only available in case this product purchased in Japan and inquired from Japan domestic.)

●たのしいタカラトミーの情報はインターネットで www.takaratomy.co.jp

REALIZE MODEL **ZOIDS** 対象年齢15才以上 TAKARA TOMY

Instruction Manual
■取扱説明書■

RMZ-012

EZ-023 HELL CAT TIROL PANTHER TYPE ヘルキャットチロル

1/100 SCALE ACTION PLASTIC MODEL KIT

銀河の彼方にある惑星Z。そこには優れた戦闘能力を持った「ゾイド」が存在した。ゾイドは自ら戦う意志を持ち、帝国と共和国の戦争の中、最強兵器として君臨していた。戦争が集結した後も、世界は変わらず脅威に晒されている。そこで両国は、ゾイドを使った犯罪や謎の軍勢に対応すべく、特務機関「ガーディアンフォース」を設立。先の戦いの英雄であるバンを一員に任命した。謎の勢力との戦いの中、バンは負傷し谷底の川へ転落、近くの村へと流れ着く。気が付くと白いヘルキャットを従えた少年ニコルに介抱されていた。その後仲間と合流したバンは事の顛末を話し、改めて少年に礼を言う為村の長を尋ねた。だが少年は何年も前に亡くなっていると聞かされる。慌てバンは急いで少年と出会った洞窟へ戻る。するとそこには、既に活動停止して石化したヘルキャットが静かに横たわっていた。バンの脳裏に少年と二人でヘルキャットに乗り込み、自由に走り回った光景がフラッシュバックする。それはヘルキャットが見せた幻だったのだろうか。

On the distant planet Z, far across the Milky Way, there existed lifeforms called ZOIDS, which possessed remarkable combat abilities. ZOIDS had a will to fight of their own, and during the long conflict between the Empire and the Republic, they dominated as the ultimate weapons. Even after the war ended, the world remained under constant threat. To respond to crimes involving ZOIDS or unknown military threats, the two nations established a special task force: the Guardian Force. Van, a hero of the war, was appointed as one of its members. In the midst of a clash with an unidentified enemy, Van was injured, fell into a ravine, and was carried downstream until he washed ashore at a nearby village. When he awoke, he found himself being cared for by a boy named Nicholas, who was accompanied by a white Hell Cat. After later reuniting with his comrades and recounting what had happened, Van sought out the village elder to thank the boy again, only to learn that the boy had died many years ago. Shocked, Van rushed to the cave where he first met the boy. There, lying silently, was a Hell Cat—its activity long ceased, its body now a fossil. In that moment, Van's mind was flooded with vivid images of himself and the boy riding together on the Hell Cat, running across the land. Was it all just a dream shown to him by the Hell Cat?

この度は、タカラトミー「RMZ-012 ヘルキャットチロル」をお買い上げいただきまして、誠にありがとうございます。ご使用の前にこの取扱説明書をよくお読みください。また、読み終わった後は、必ず保管しておいてください。

※写真、イラストは実際の商品と多少異なる場合があります。※写真は、撮影用に一部彩色、加工をしています。
Photo, illustrations may differ from the actual product. Some of the photos have been colored and edited for photography purposes.

© TOMY ©ShoPro

T-SPARK

⚠ 注　意（ちゅうい）

- ●この商品は対象年齢15歳以上です。小さなお子様には絶対に与えないでください。
- ●小さな部品があります。誤って飲み込むなど思わぬ事故の危険がありますので小さなお子様には絶対に与えないでください。
- ●尖っている部品があります。取り扱いには十分注意してください。
- ●プラスチック袋などを頭から被ったり、顔を覆ったりしないでください。
- ●思わぬ事故の恐れがありますので、ご使用後は3才未満のお子様の手の届かない所に保管して下さい。

〈使用上の注意〉○ご使用の前に取扱説明書（本書）をよくお読みください。また読み終わった後は必ず保管しておいてください。
○廃棄するときは、自治体の廃棄物処理の指示に従ってください。
○ニッパーやカッターなどの工具を使う時は注意してください。
○クリアパーツの中には気泡が入っているものがございます。製造工程上発生するもののため、あらかじめご了承ください。
○包装材は、開封後すぐに捨ててください。

組み立てる前によくお読みください

・必ず説明書の組み立て順にそって必要な部品から切り離してください。破損等の原因になります。

・組み立てる前に取扱説明書（本書）をよく読んでください。
・部品を切り離す時には、部品をよく確かめ、ニッパーやカッター等できれいに切り離してください。部品を切り離した枠（ランナー）は捨ててください。
・部品を加工する際に使用する、工具、刃物、塗料、接着剤等はそれぞれの取扱説明書をよく読んでから正しく使用してください。
・塗装する時は、より安全な水性塗料のご使用をおすすめします。
・塗装する時は、必ず窓を開け換気をしてください。
・塗装する時は、火気は絶対に使わないでください。
※接着剤は使用しません。
※小部品の取り付け等にはピンセットをご利用ください。

胴体関節の可動

Movable body joints

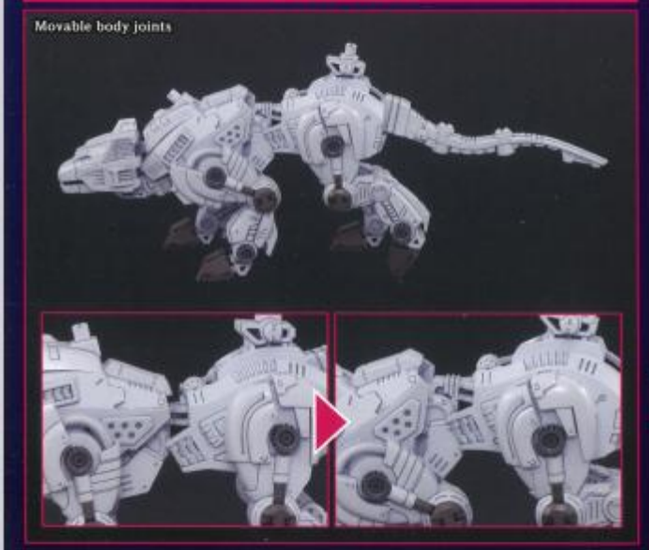

脚部関節の可動

Movable leg joints

劇中登場時を彷彿とさせるアクションが可能

Recreate iconic scenes from the movie/show

ディスプレイスタンドが付属

Display stand included

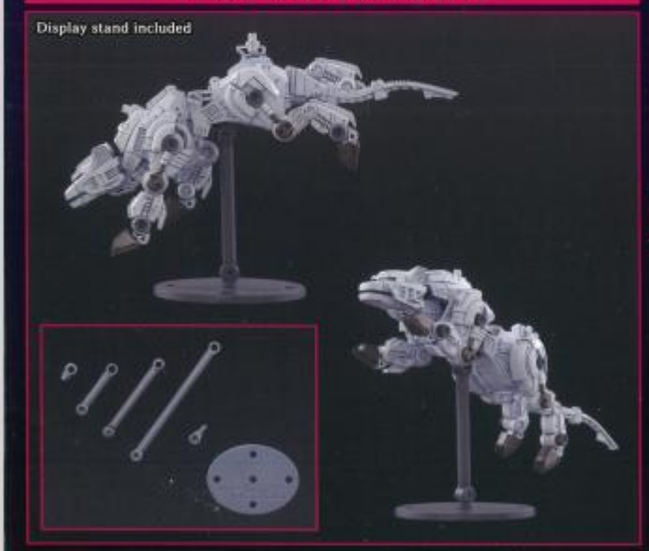

オプションパーツが付属

Optional parts included

コックピットハッチの開閉

Cockpit hatch opens and closes

セット内容 Set Contents

■パーツ一式×1 ▪Parts Set x1
■アクリルスタンド×1 ▪Acrylic stand x1
■取扱説明書（本書）×1 ▪Instruction Manual (this document) x1

※ランナー図は実際の商品と多少異なる場合がありますが、パーツの位置は変わりません。組み立てには支障ありません。
*The runner diagram may differ from the actual product, but the parts are in the same position and will not interfere with assembly.

余りパーツです。Surplus parts.

Aランナーは色違いで2種類あります。組み間違いを防ぐため、組立前にランナーから不要なパーツを取り外してください。
Runner A comes in 2 different colors. To avoid assembly mistakes, please remove unnecessary parts from the runner before building.

A (PS) 白 White

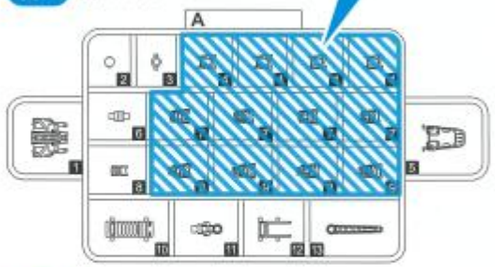

A (PS) ガンメタ Gunmetal

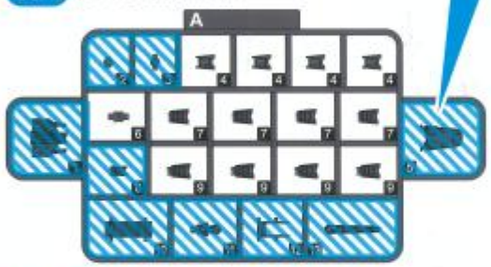

B (PS)

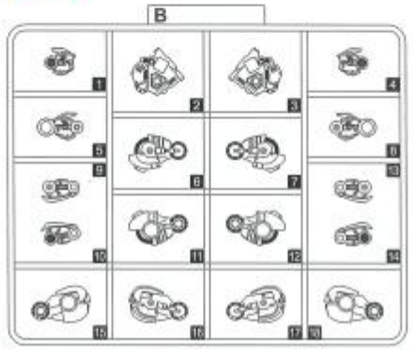

C (PS)

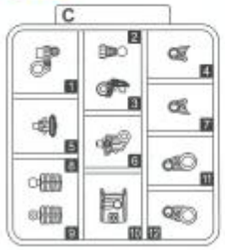

Dランナーは色違いで2種類あります。組み間違いを防ぐため、組立前にランナーから不要なパーツを取り外してください。
Runner D comes in 2 different colors. To avoid assembly mistakes, please remove unnecessary parts from the runner before building.

D (PS) 白 White

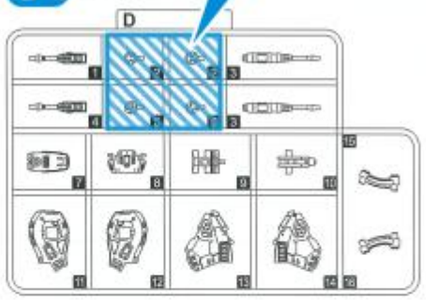

D (PS) ガンメタ Gunmetal

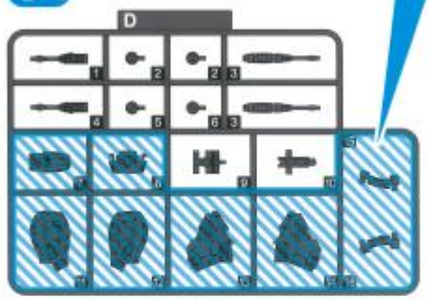

E (MABS)

F (PS)

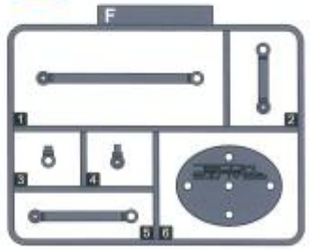

P (PE)

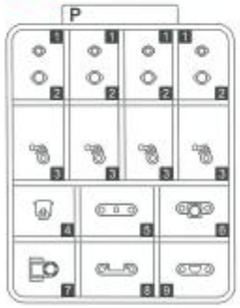

Z (PS)

アクリルスタンド×1
Acrylic stand x1

本書のイラストは開発中のデータを使用しています。細部の形状が実際の商品と多少異なる場合がありますが、予めご了承ください。組み立てには支障ありません。
The illustrations in this instruction manual are based on a prototype in development. The final product may differ slightly, but this will not affect assembly.

組み立て説明図のアイコンについて
Symbols for assembly instruction manuals

- 特に注意して組み立て (Assemble with care)
- 反対側も同様に組み立て (Repeat assembly on other side)
- ×2 同じ物を複数個組み立て (Assemble multiple pieces)
- 向きに注意 (Pay attention to the direction)
- パーツ番号に注意 (Pay attention to the part number)
- どちらかを選択 (Choose one or the other)
- ❶→❷→❸… 番号順に組み立て (Assemble in order listed)

頭部の組み方
How to Assemble the Head

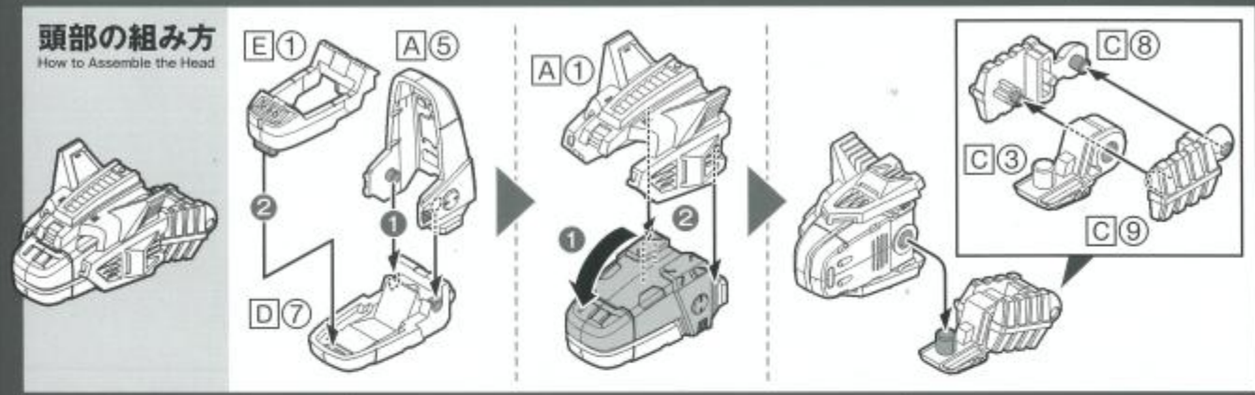

胴体の組み方
How to Assemble the Body

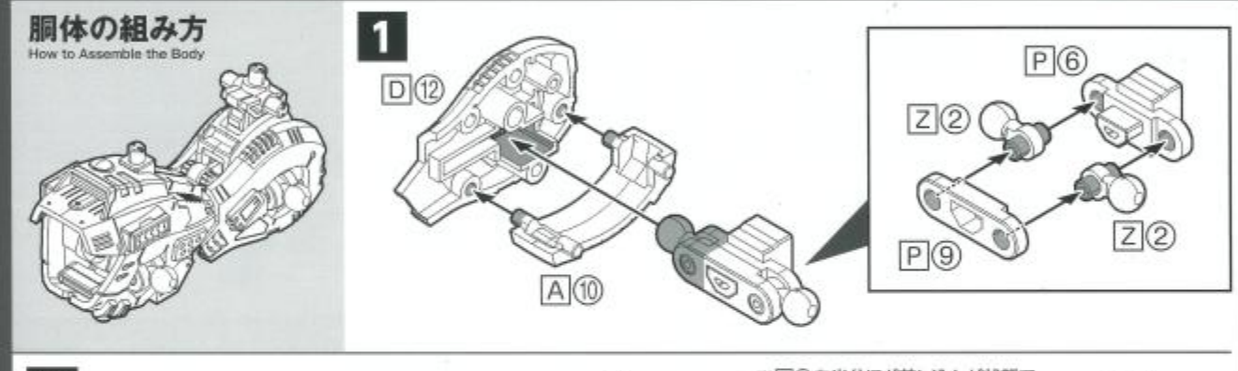

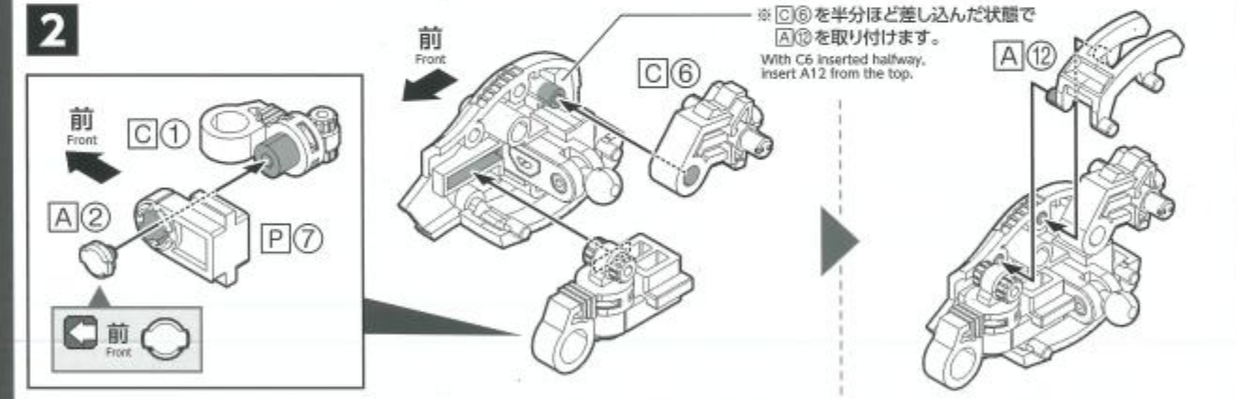

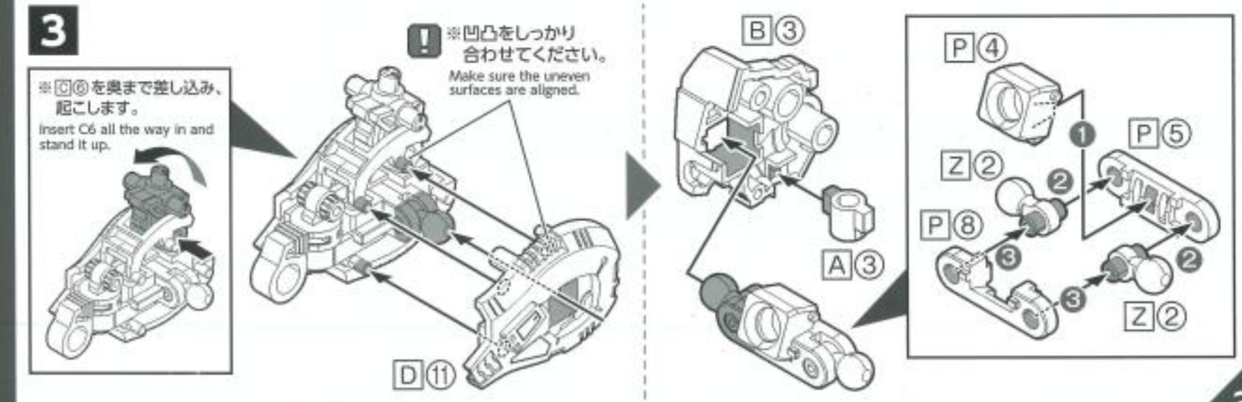

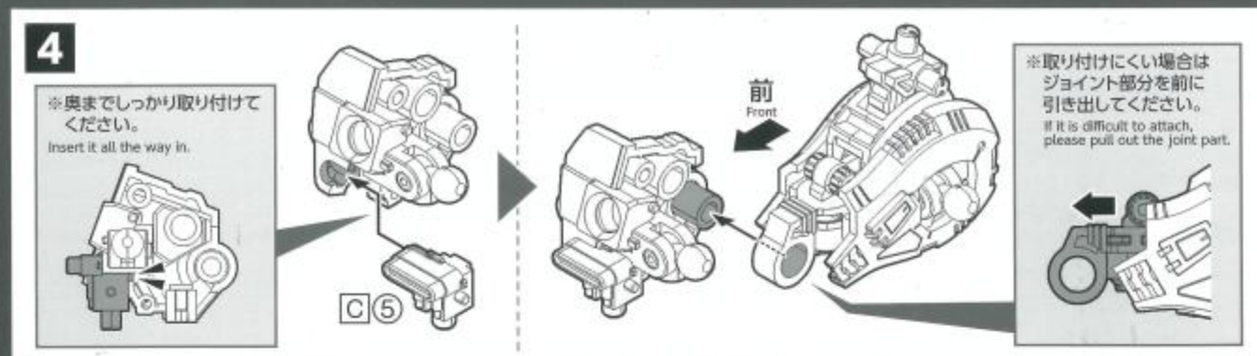

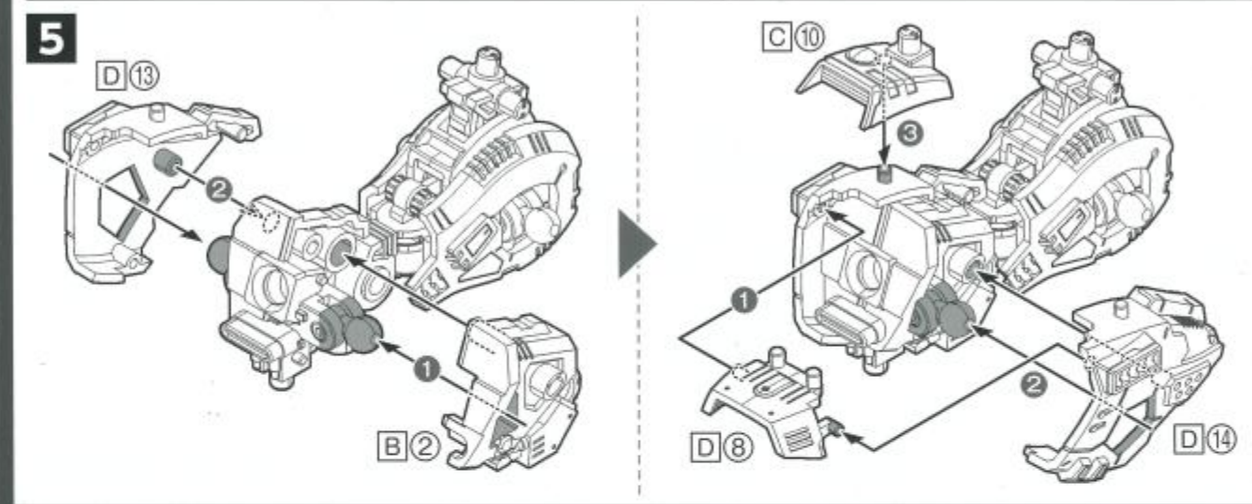

尻尾の組み方
How to Assemble the Tail

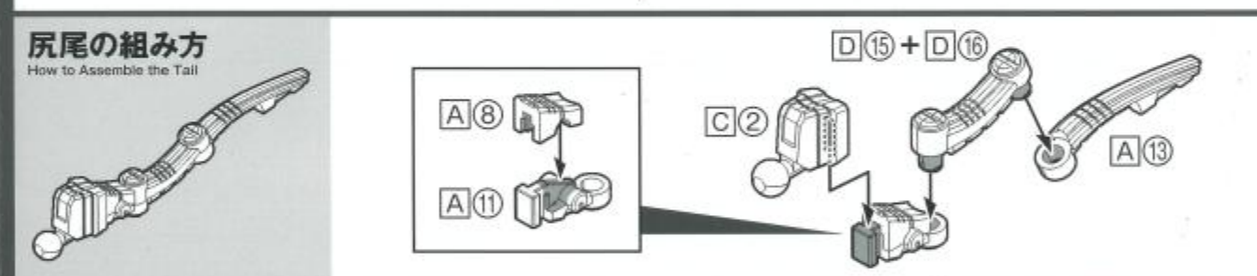

武器の組み方
How to Assemble the Weapons

※白・ガンメタどちらでも組立できます。
Can be assembled in either white or gunmetal color.

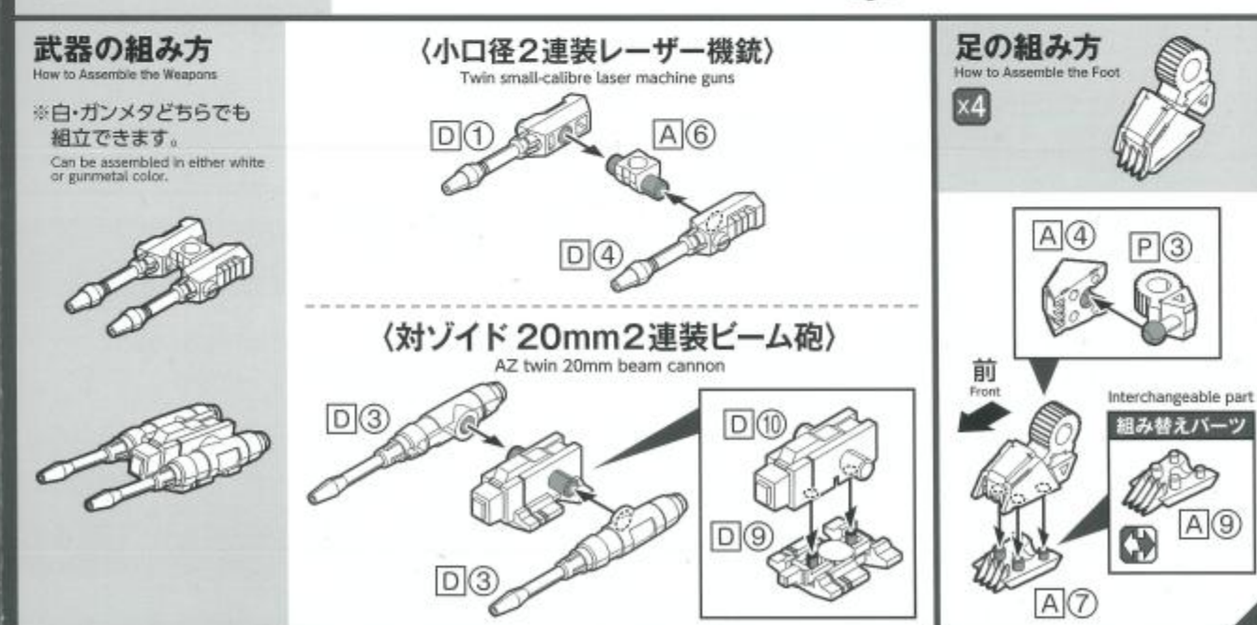

足の組み方
How to Assemble the Foot

×4

左前脚の組み方
How to Assemble the Left Front Leg

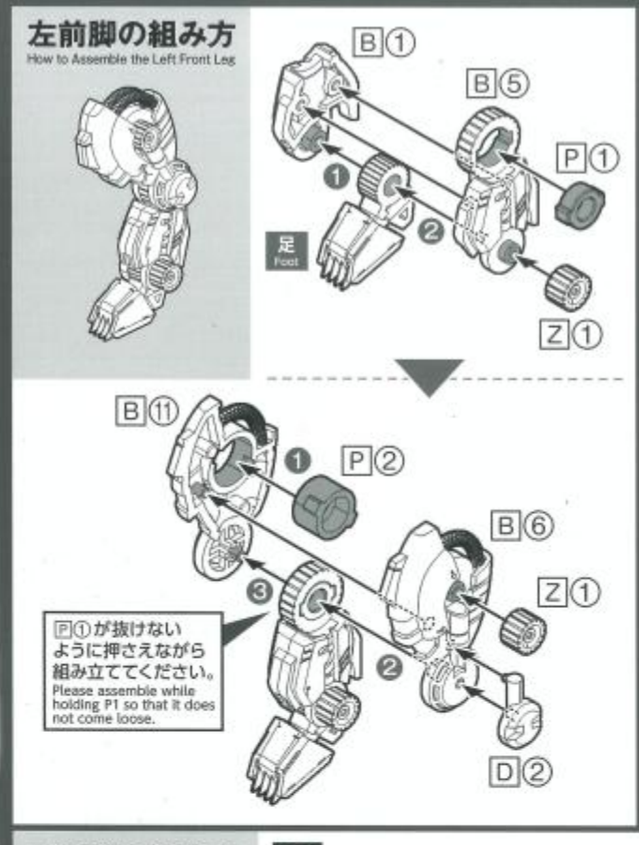

右前脚の組み方
How to Assemble the Right Front Leg

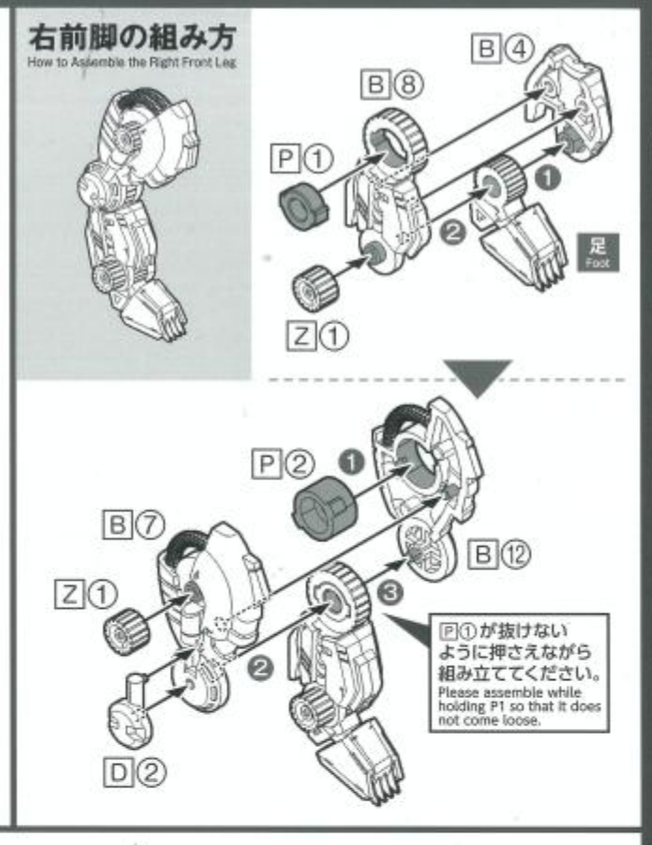

2

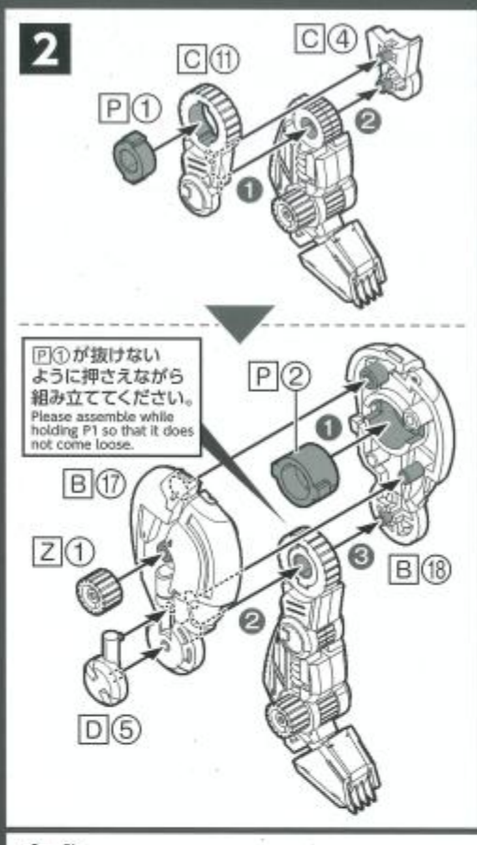

合体
Combining Parts

※武器の取り付けはオプションです。
Attaching weapons is optional.

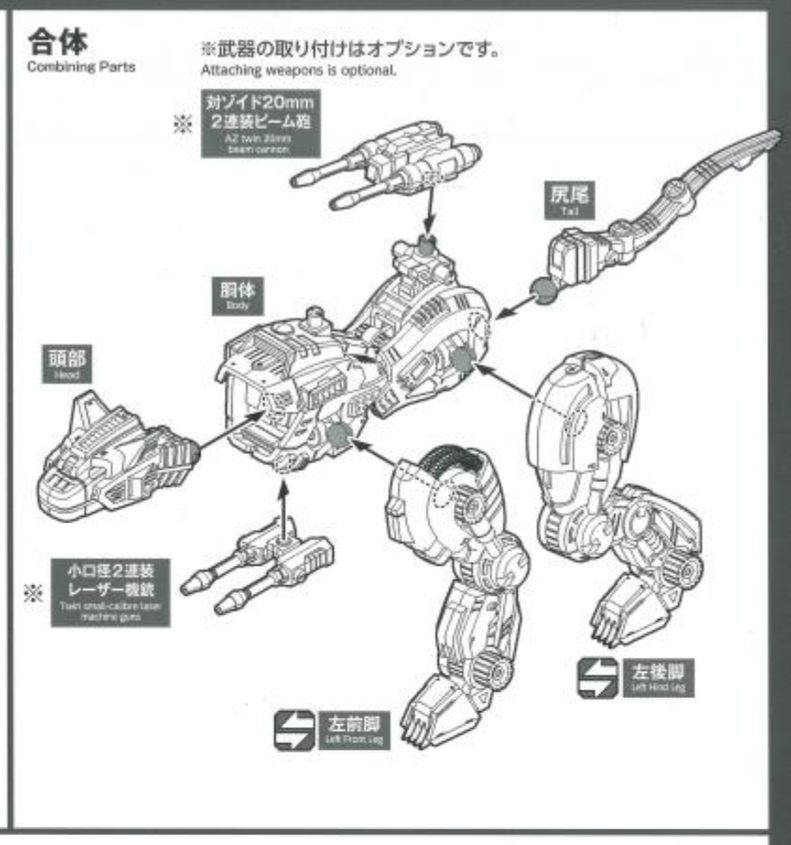

左後脚の組み方
How to Assemble the Left Hind Leg

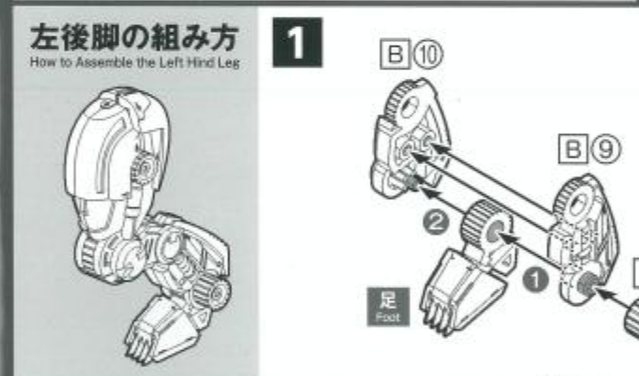

2

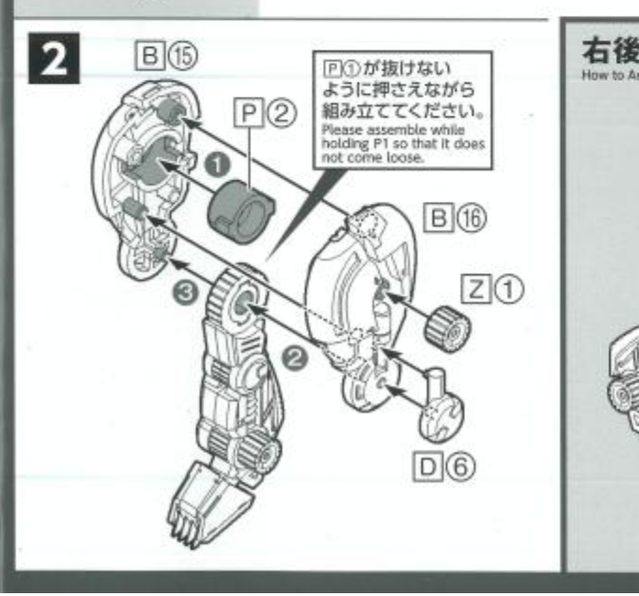

右後脚の組み方
How to Assemble the Right Hind Leg

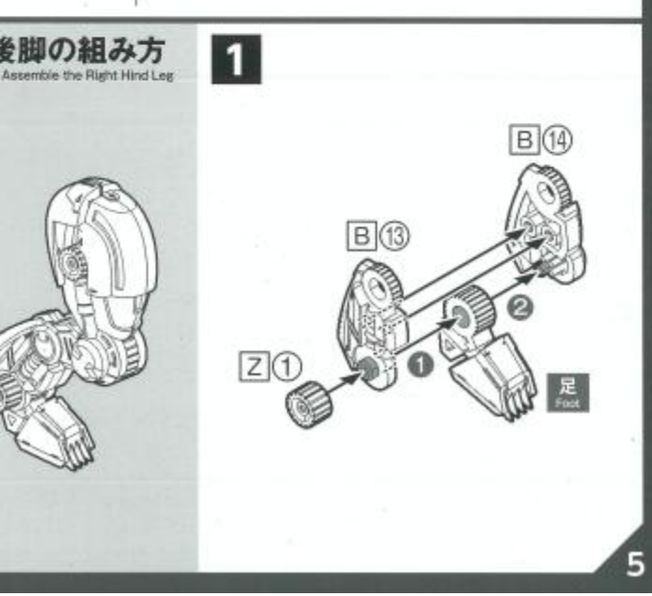

完成
Completion

パイロットの乗せ方 How to Insert the Pilot

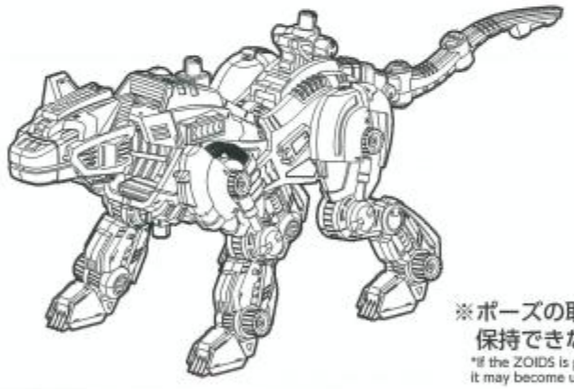

※ポーズの取り方によっては保持できない場合があります。
*If the ZOIDS is positioned in an unnatural pose, it may become unstable and fall over or come apart.
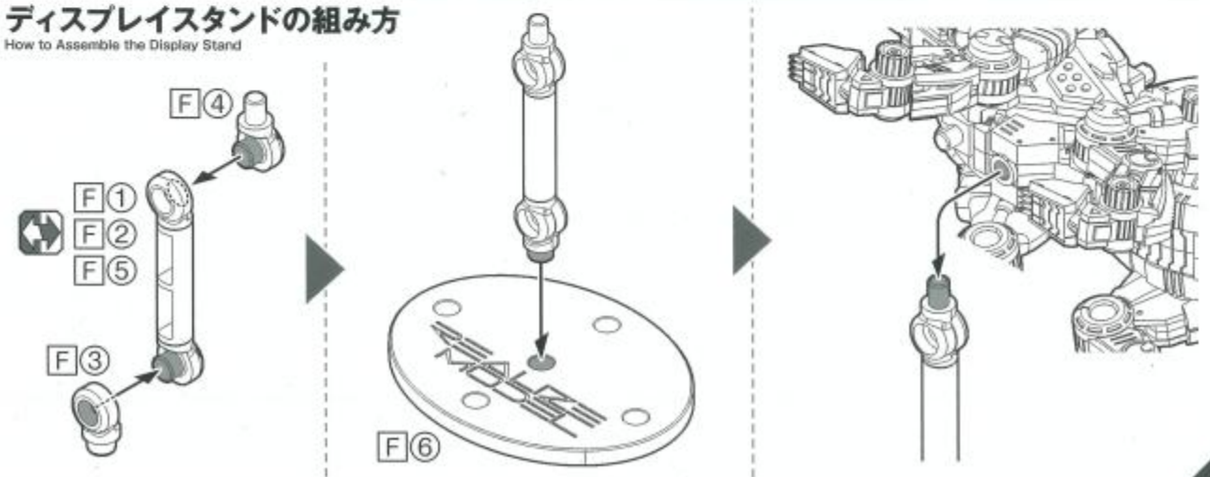
ディスプレイスタンドの組み方
How to Assemble the Display Stand