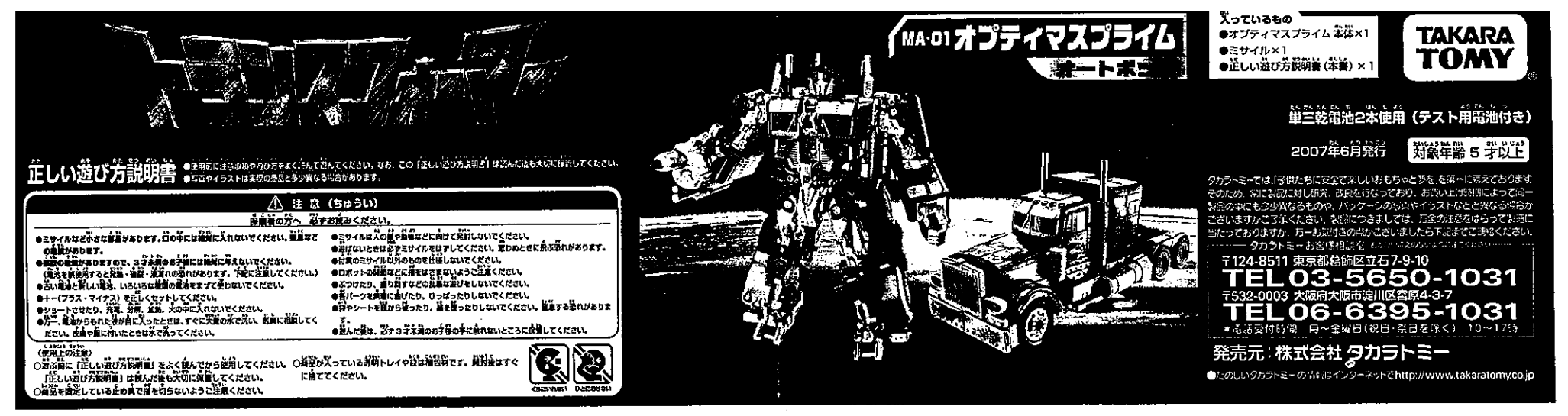

MA-01 オプティマスプライム
ボート形態

入っているもの
- オプティマスプライム 本体×1
- ミサイル×1
- 正しい遊び方説明書（本書）×1

TAKARA TOMY

単三乾電池2本使用（テスト用電池付き）

2007年6月発行　対象年齢 5才以上

タカラトミーでは「子供たちに安全で楽しいおもちゃと夢を」を第一に考えております。そのため、常に品質に対し研究、改良を行なっており、お買い上げ時期によって同一製品の中にも少しなるものや、パッケージの写真やイラストなどと異なる場合がございますかご了承ください。製品につきましては、万全の注意をはらって製造に当たっておりますが、万一お気付きの点がございましたら下記までご連絡ください。

タカラトミー お客様相談室
〒124-8511 東京都葛飾区立石7-9-10
TEL 03-5650-1031
〒532-0003 大阪府大阪市淀川区宮原4-3-7
TEL 06-6395-1031
＊電話受付時間　月～金曜日（祝日・祭日を除く）　10～17時

発売元：株式会社タカラトミー

●たのしいタカラトミーの情報はインターネットでhttp://www.takaratomy.co.jp

正しい遊び方説明書

●使用前に注意事項や遊び方をよく読んでおいてください。なお、この「正しい遊び方説明書」は読んだあとも大切に保管してください。
●写真やイラストは実際の商品と多少異なる場合があります。

⚠ 注意（ちゅうい）
保護者の方へ　必ずお読みください。

- ●ミサイルなど小さな部品があります。口の中には絶対に入れないでください。誤飲などの危険があります。
- ●感電の危険がありますので、3才未満のお子様には絶対に与えないでください。（電池を誤使用すると発熱・破裂・液漏れの恐れがあります。下記に注意してください。）
- ●古い電池と新しい電池、いろいろな種類の電池をまぜて使わないでください。
- ●＋－（プラス・マイナス）を正しくセットしてください。
- ●ショートさせたり、充電、分解、変形、火の中に入れないでください。
- ●万一、電池からもれた液が目に入ったときは、すぐに大量の水で洗い、医師に相談してください。皮膚や服に付いたときは水で洗ってください。
- ●ミサイルは人の顔や動物などに向けて発射しないでください。
- ●遊ばないときは必ずミサイルを引きしてください。思わぬときに飛び出る恐れがあります。
- ●付属のミサイル以外のものを仕様しないでください。
- ●ロボットの関節などに指をはさまないようご注意ください。
- ●ぶつけたり、乱り暴すなどの乱暴な遊びをしないでください。
- ●各パーツを真上に投げたり、ひっぱったりしないでください。
- ●台やシートを高から落ったり、上に乗ったりしないでください。怪我する恐れがあります。
- ●遊んだ後は、3才3才未満のお子様の手に触れないところに保管してください。

〈使用上の注意〉
○遊ぶ前に「正しい遊び方説明書」をよく読んでから使用してください。「正しい遊び方説明書」は読んだ後も大切に保管してください。
○梱包を固定している止め具で指を切らないようご注意ください。
○製品が入っている透明トレイや袋は梱包材です。開封後はすぐに捨ててください。

箱に入っている状態からロボットモードへの変形の仕方　図を参考に変形させてください。

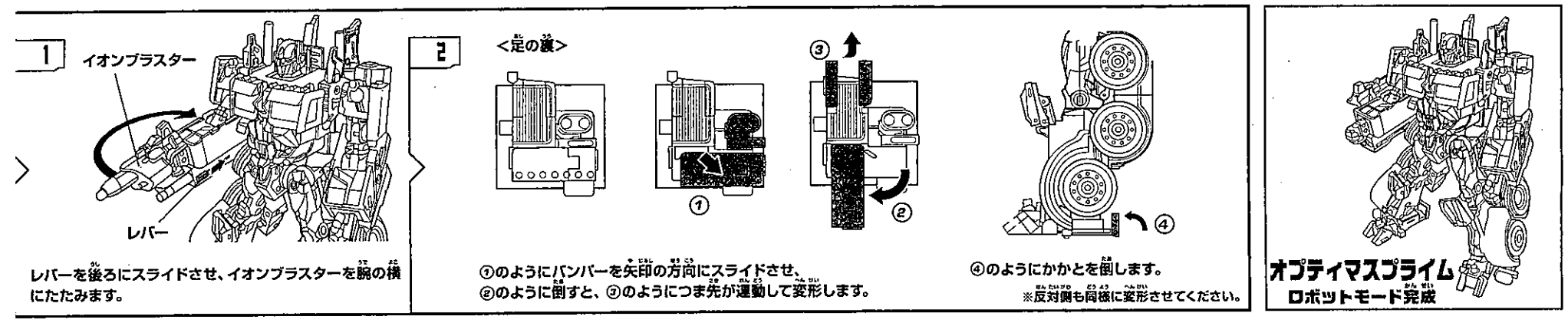

1. レバーを後ろにスライドさせ、イオンブラスターを腕の横にたたみます。
2. ①のようにバンパーを矢印の方向にスライドさせ、②のように倒すと、③のようにつま先が運動して変形します。④のようにかかとを倒します。
※反対側も同様に変形させてください。

オプティマスプライム
ロボットモード完成

ビークルモードへの変形の仕方　図を参考に変形させてください。

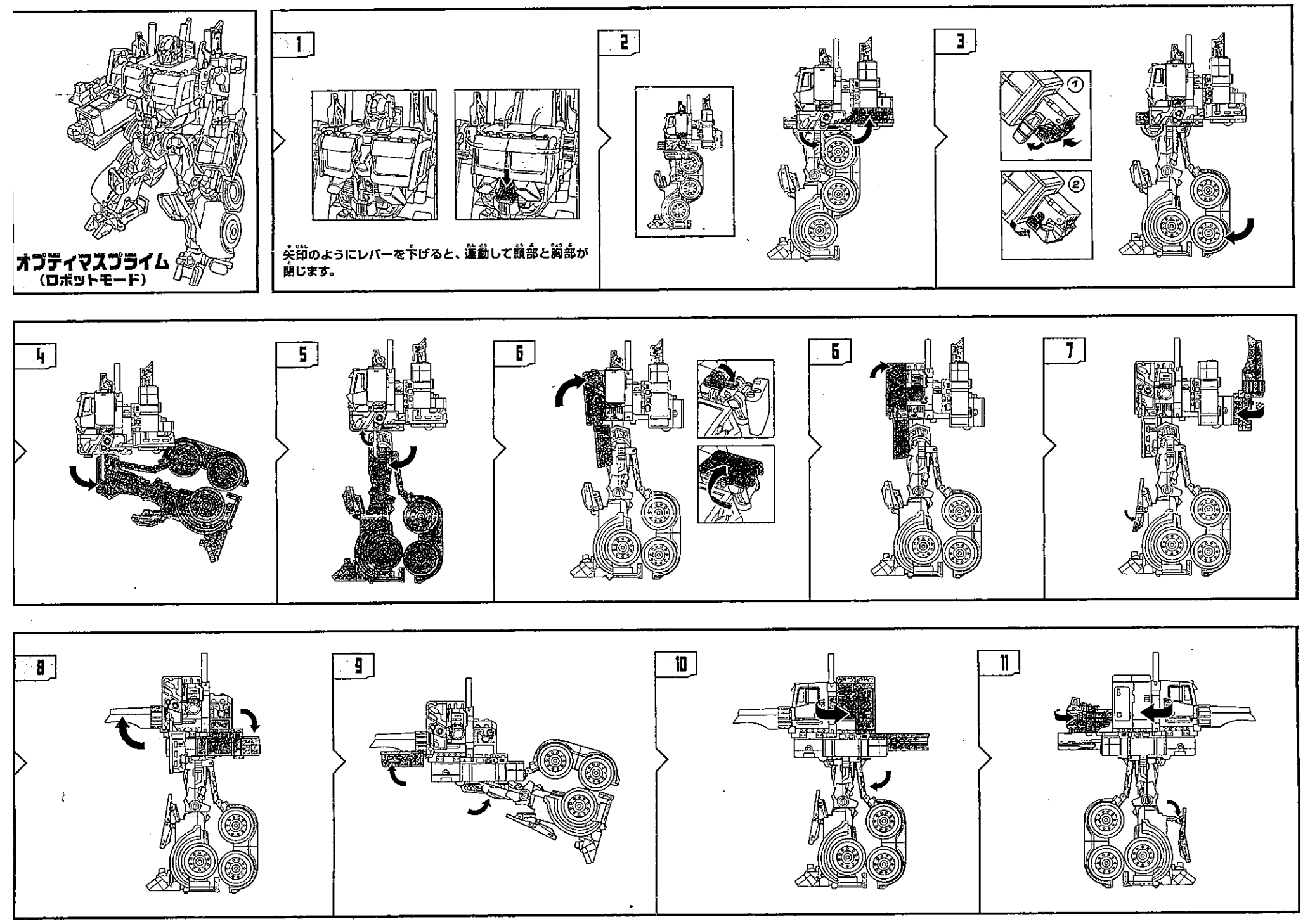

1. 矢印のようにレバーを下げると、連動して頭部と胸部が閉じます。