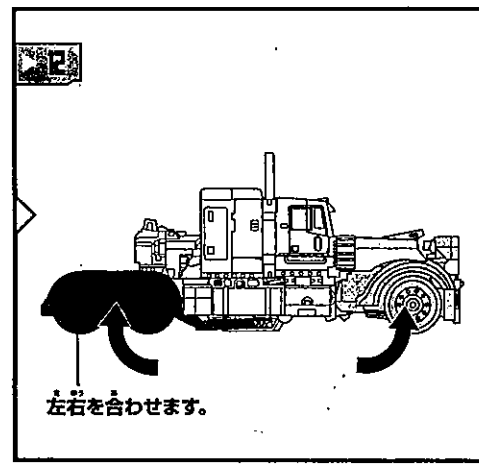

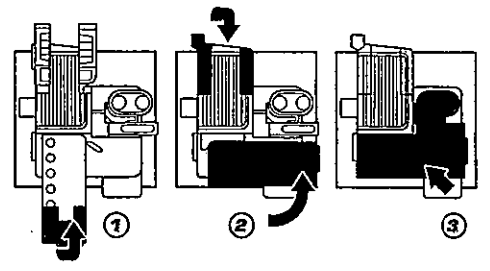

②のようにバンパーを矢印の方向に倒すと、
つま先が連動して変形します。

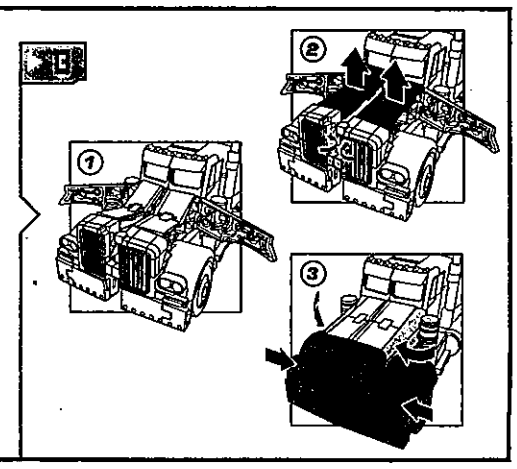

ロボットモードに戻す場合は説明書を参照してください。

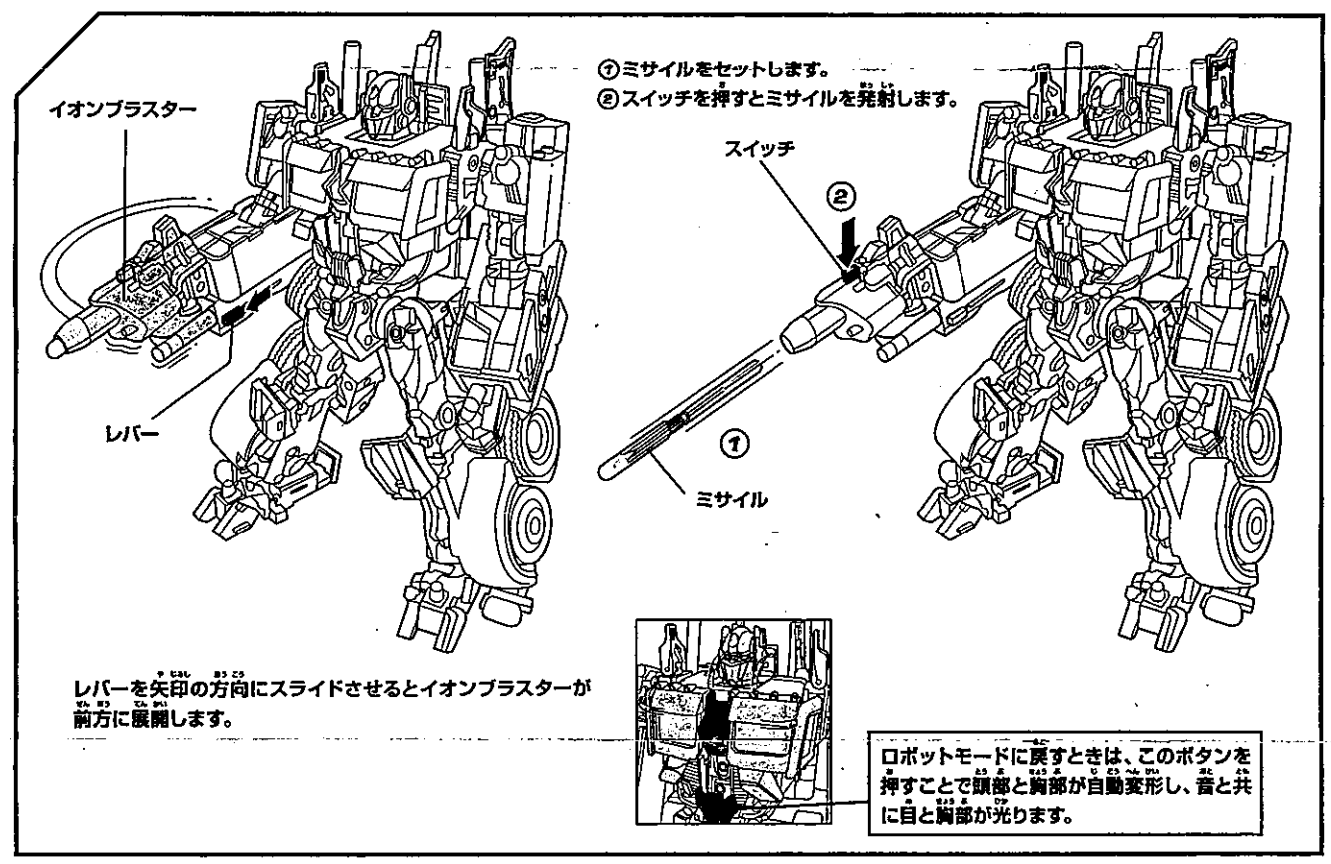

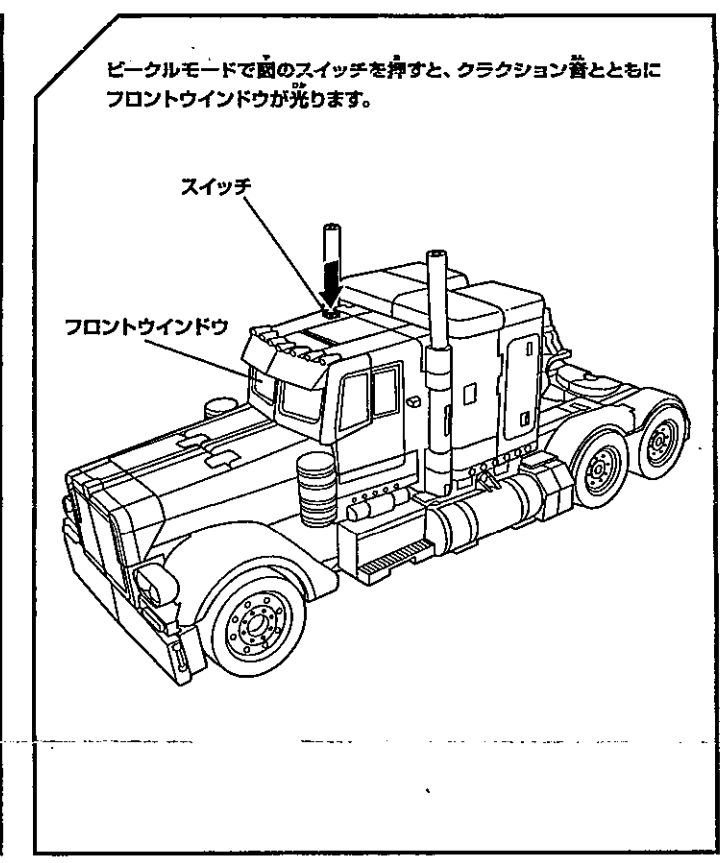

■電池の入れ方

タンクのネジをドライバーでゆるめてフタをはずします。単三乾電池2本（左右各1本）をセットしたらフタを戻し、しっかりとネジで固定します。

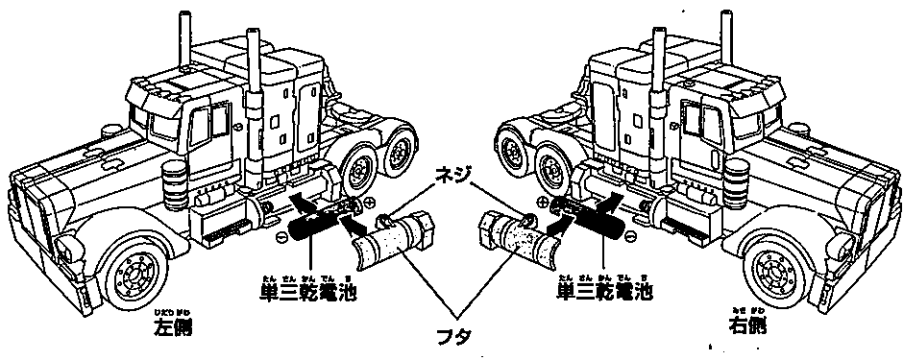

© 1985 2007 TOMY
© 2006 DreamWorks LLC and Paramount Pictures Corporation
© 2006 Hasbro. All Rights Reserved.
TM & ® denote U.S. Trademarks.
Manufactured under license from Tomy Company, Ltd.